목찬넬 민트칼라

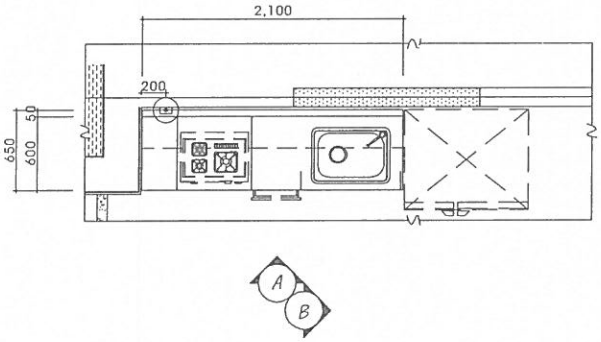

1 | 26㎡형 단위세대 주방가구 평면도 | SC:1/20(A1) SC:1/40(A3)

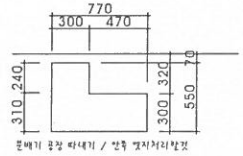

분배기 타공 / 홀수 호수세대

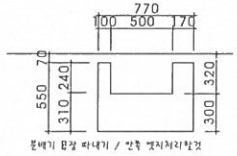

분배기 타공 / 짝수 호수세대

396

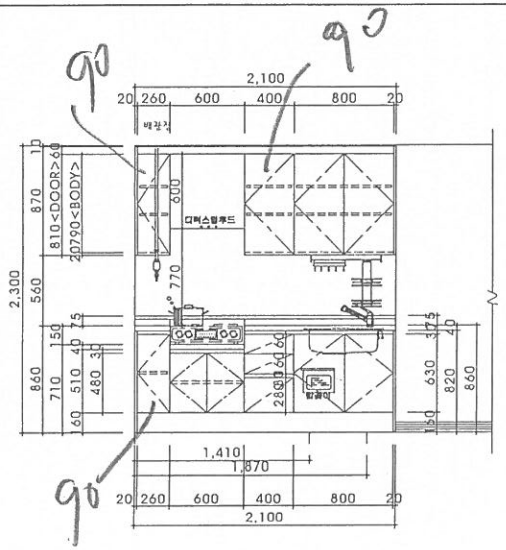

3 | 주방가구 입면도 : A | SC:1/20(A1) SC:1/40(A3)

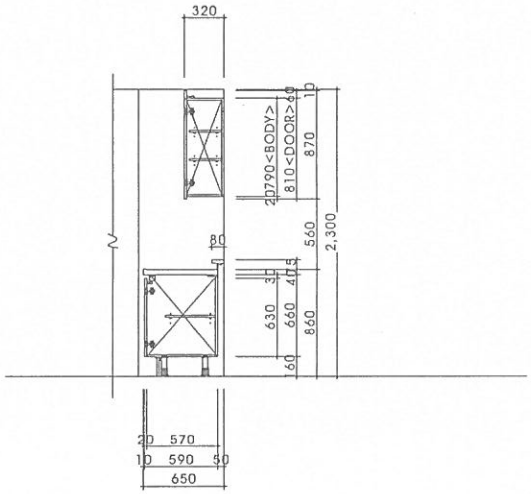

4 | 주방가구 입면도 : B | SC:1/20(A1) SC:1/40(A3)

LH

설계명 PROJECT TITLE	목포법원 행복주택
주 기 NOTE	
설계변경 DESCRIPTION OF REVISION	
일자 / 설계 / 검도 / 심사 / 승인	
설계사무소명 DRAWING OFFICE NAME	
책임건축사사무소명 ARCHITECT NAME	
인허가도서	
축 척 SCALE	A1 1/20 / A3 1/40
일 자 DATE	
설계번호 PROJECT NO.	
도면파일명 DWG. FILE NAME	
SHEET NO. / DRAWING NO.	
도면명 SUBJECT TITLE	26㎡ A, B형 단위세대 주방 가구 평면도/입면도