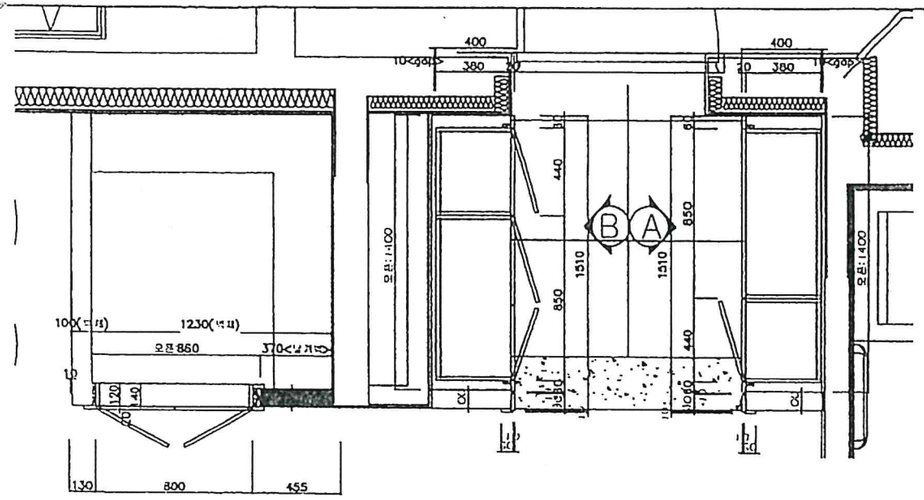

C A

평 면 도

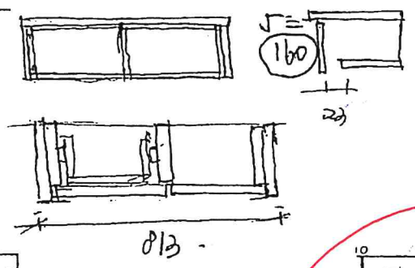

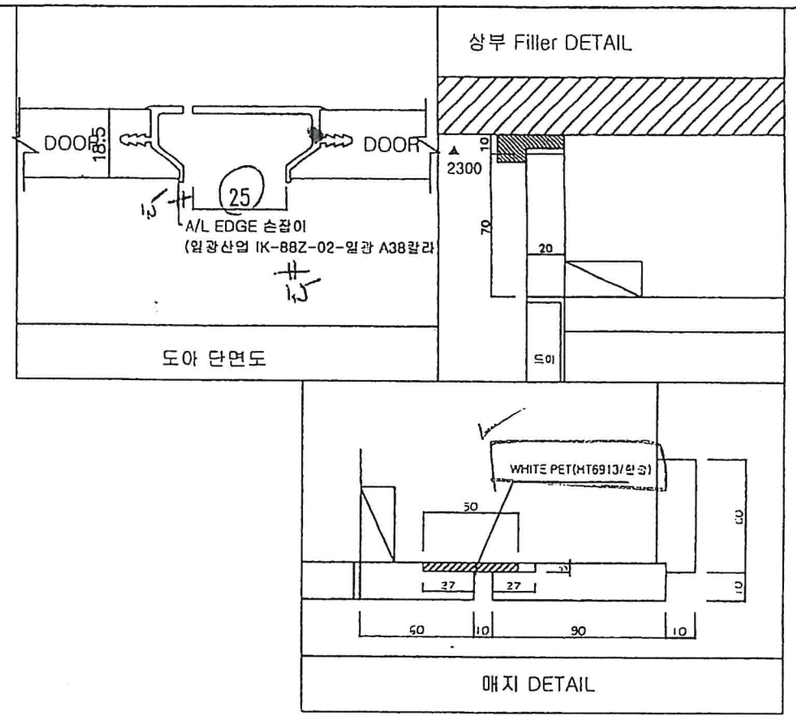

DATE

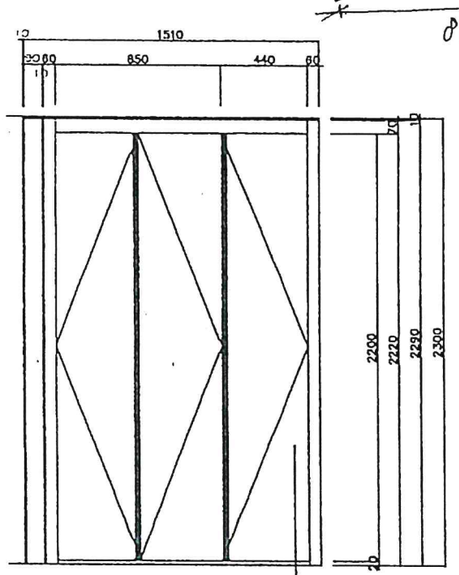

도어: WHITE PET (HT5913/반유)+AL. 손잡이(일광 A38칼라)

B - 정 면 도

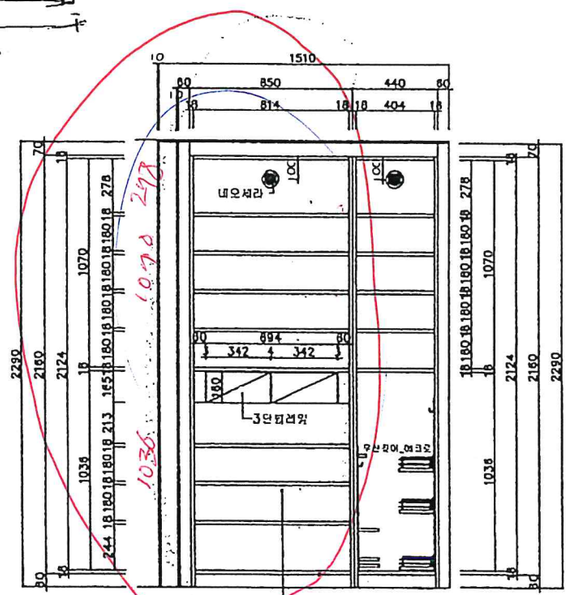

합판:포멀(저데코 10-70)

B-내 부 도

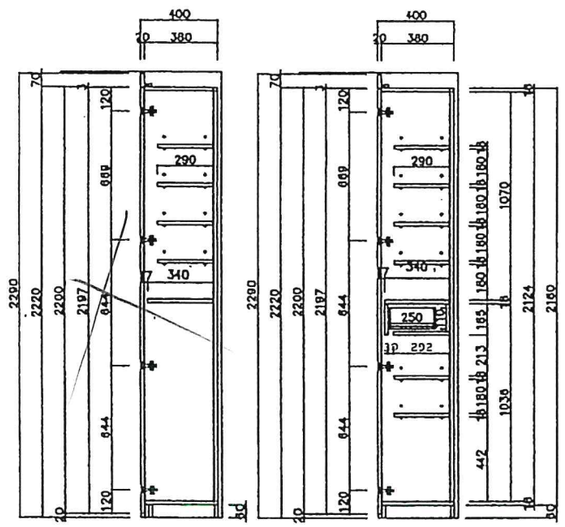

B-측단면도

120

1 현관신발장-2 (확장형)

SCALE : 1/30

furnione

주식회사 퍼 니 원
경기도 김포시 월생중앙로 206번길 47
TEL. 032-819-8614 / FAX. 032-819-8614

NOTE

●몸 통
전자재 18T PB
표면재 저데코 10-70
엣 지

●도어,쿼리
18T MDF
표면재 WHITE PET(HT5913/반유)
(전후면 3방마감)
엣 지 A/L EDGE(지정)+1T

●하드웨어
90그호그린
선반 - 은주
선지(일반/장롱)-은주
우산걸이-여코르

REVISIONS

NO.	DESCRIPTION

타입	도면	도안	계
.	1		1

NAME OF DRWG.

59m²A 단위세대
현관신발장-2
(확장형)

PROJ. NO.	
SCALE	1/30
DATE	2018.11.19
DESIGN BY	-
DRAWING BY	이은실
CHECKED BY	우찬이
APPROVED BY	박정훈
DRAWING NO.	FU-007
SHEET NO.	002

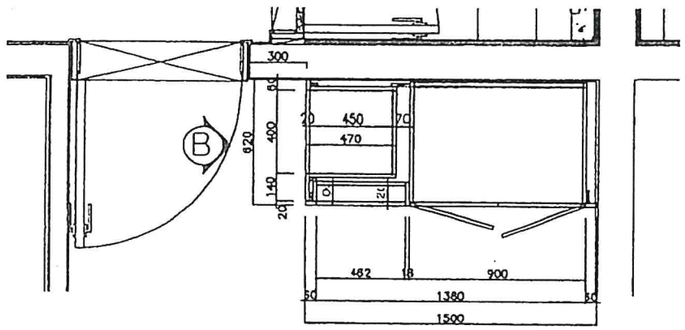

평 면 도

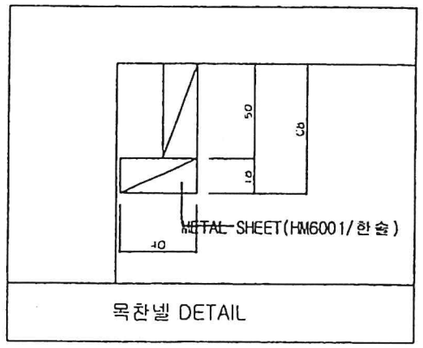

목찬넬 DETAIL

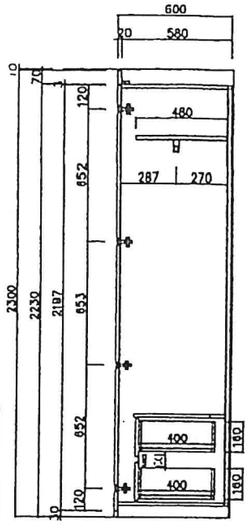

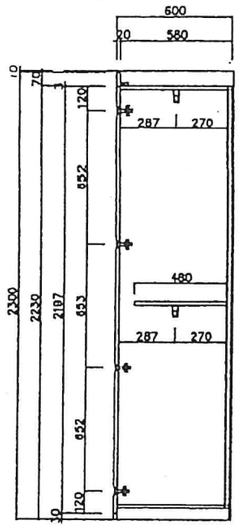

측 단 면 도

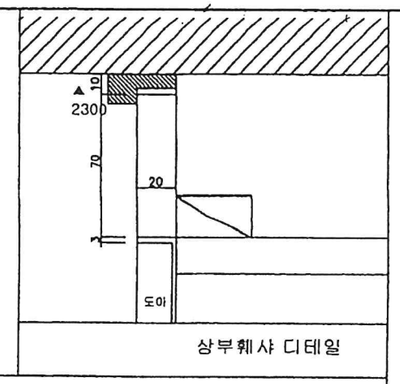

상부휘샤 디테일

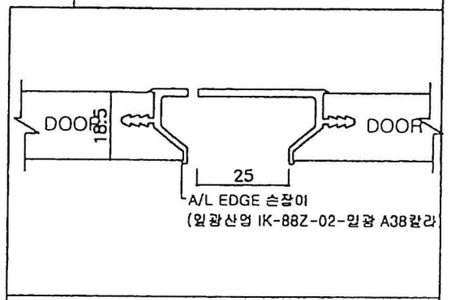

도아 단면도

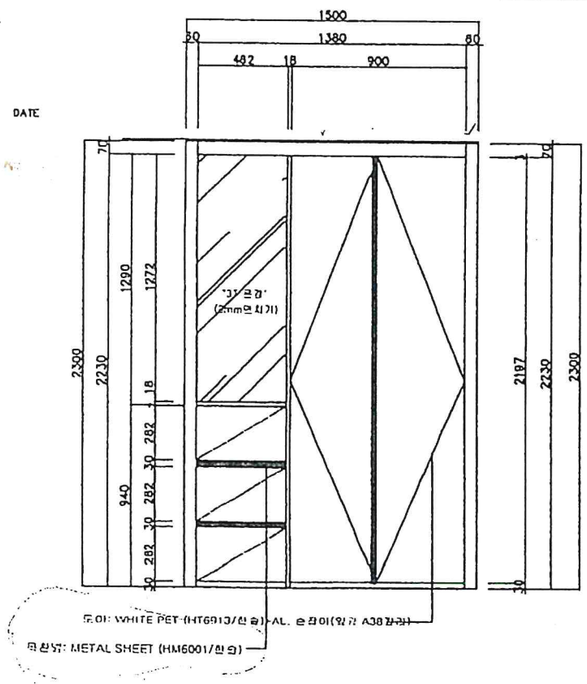

A - 정 면 도

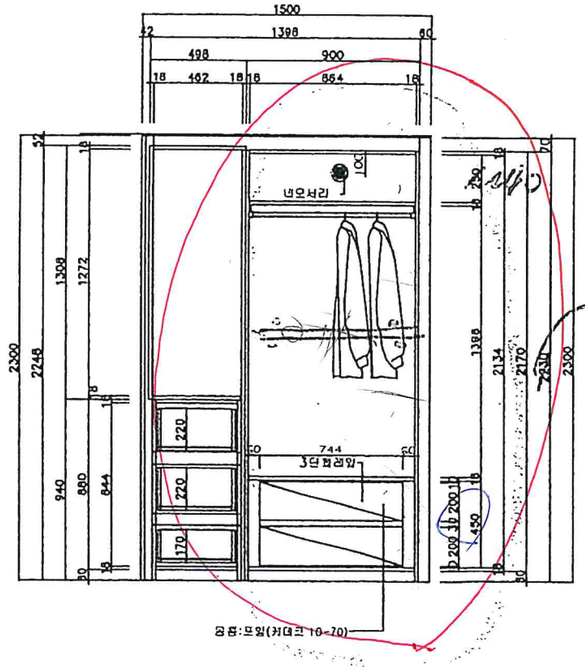

A - 내 부 도

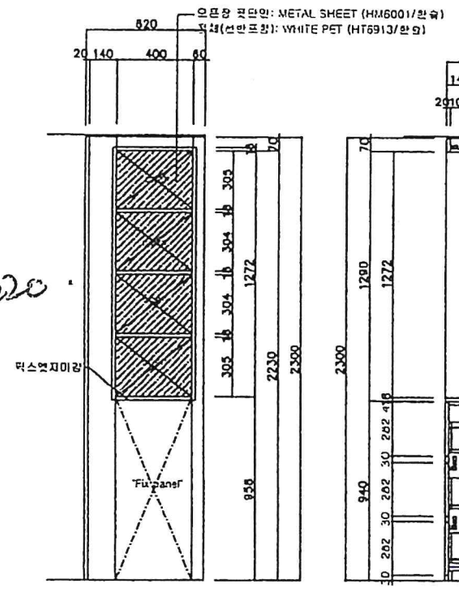

B - 정 면 도

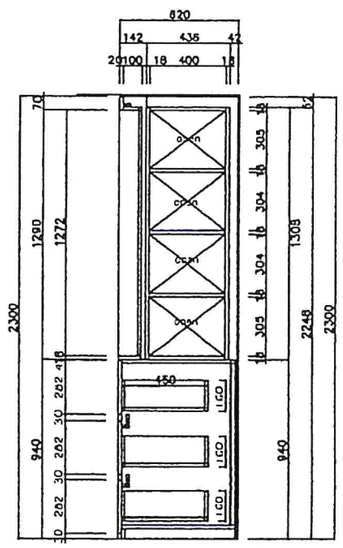

B - 내 부 도

DATE

1 침실3 붙박이장 (확장형)

SCALE : 1/30

furnione

주식회사 퍼 니 원
경기도 김포시 월생중앙로 205번길 47
TEL. 032-319-5514 / FAX. 032-319-8614

NOTE

- 몸 통
  원자재 : 18T PB
  표면재 : 커데코 : O-70
  엣 지
- 칸 막
  18T PB
  표면재 : 3T은경
- 휘리,도어
  : 18T MDF
  표면재 : WHITE PET(HT6913 : 3/한솔)
  (선표면 동일마감)
  엣 지 : 1T
- 으뜸장
  으뜸판: METAL SHEET (HM6001/한솔)
  표재(선반뜨장): WHITE PET (HT6913/한솔)
- 하드웨어
  쇠귀 - 은주
  힌지(일반/중량)-은주

REVISIONS

NO.	DESCRIPTION

타입	도대	도판	조
	1		1

NAME OF DRWG.

59㎡A 단위세대
침실3 붙박이장
(확장형)

PROJ. NO.	
SCALE	1/30
DATE	2018.11.19
DESIGN BY	-
DRAWING BY	이은실
CHECKED BY	우친미
APPROVED BY	박정훈
DRAWING NO.	FU-011
SHEET NO.	006