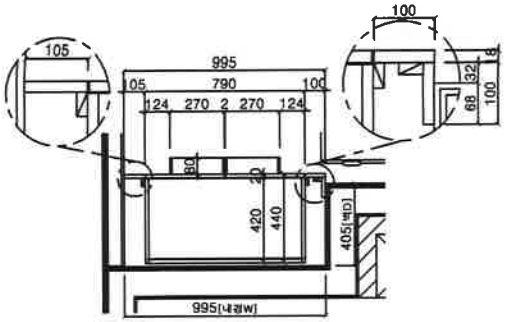

TOP VIEW

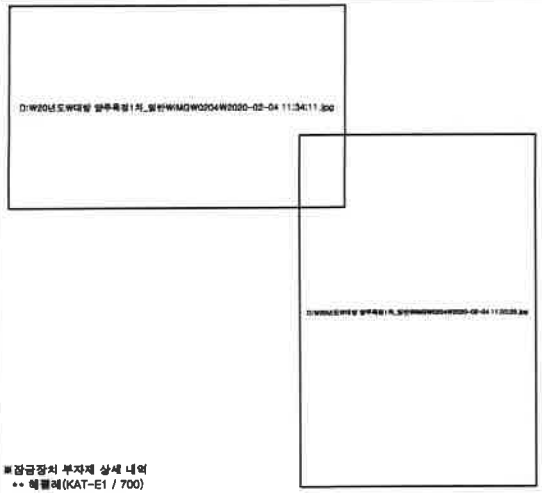

※잠금장치 부자재 상세 내역
** 헤펠레(KAT-E1 / 700)

상부 도어 후면 캐치 상세도

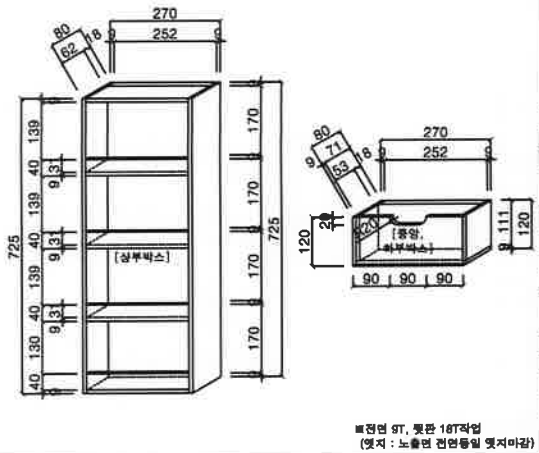

※전면 9T, 뒷판 18T작업
(엣지 : 노출면 전면등일 엣지마감)

도어 전면 박스 상세도

※BODY결방향(공통)
-세로결(↕) : 측판, 중측판, 뒷판, 도어후면 몸체마감자재
-가로결(↔) : 고정/이동선반, 속서랍마이다, 천/지판, 걸레받이
※휘사 보조목 : 몸통자재 사용(엣지접착X)
※엣지접착(공통_노출면 엣지마감☆)

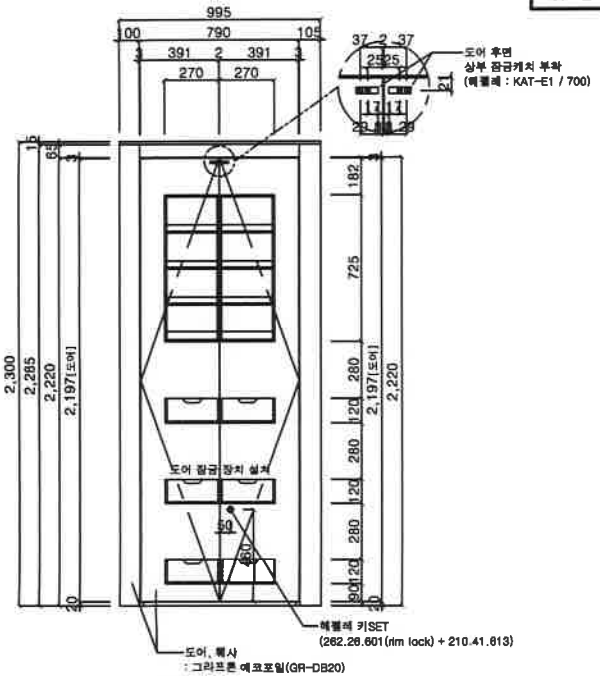

FRONT VIEW

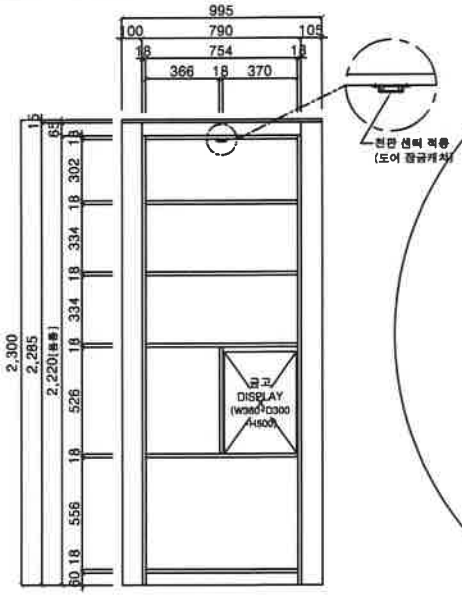

INNER VIEW

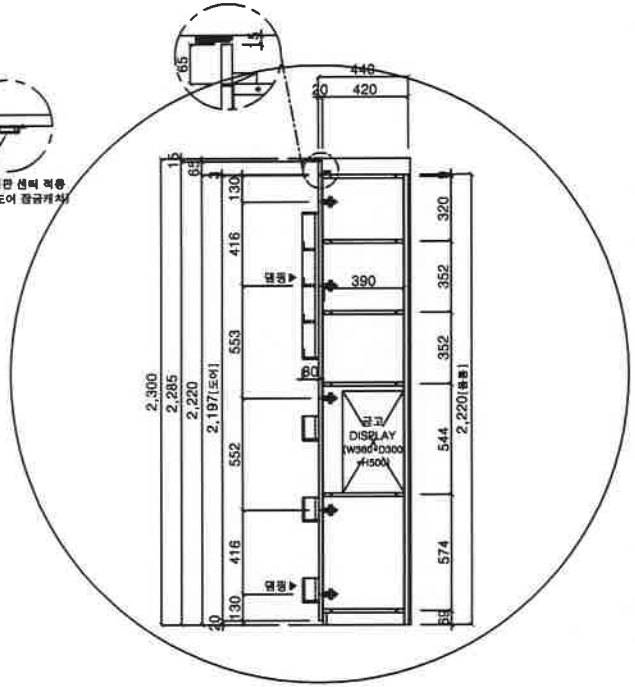

SIDE VIEW

nooturs

본사:경기도 포천시 가산면 정금로 255
서울지사:서울시 강동구 천호대로 1186
TEL : 1661-0078 FAX : 02-478-1790

기본 사양서	
DOOR	
CORE	18T PB(E0)
마감재	그라프론 에코포일 (GR-DB20)
엣지	1T ABS 엣지마감(전면유사 패턴)
휘사	
CORE	18T PB(E0)
마감재	그라프론 에코포일 (GR-DB20)
엣지	1T ABS 엣지마감(전면유사 패턴)
BODY	
CORE	18T PB(E0)
마감	그라프론 에코포일 (GR-DB20)
엣지	0.6T ABS 엣지마감(몸통유사 패턴)
뒷판	3T MDF 위 그라프론 에코포일 (GR-DB20 / 양면마감)
엣지접착	
1면	천/지판, 고정선반, 중측판
2면	휘사
3면	측판
4면	도어
HARDWEAR & ACC.	
힌지	[삼성정밀] 110°(일반/댐핑)
	댐핑기능-도어당 2개 댐퍼 부착
H/W	※도어 잠금장치 *상부 : 헤펠레 도어 캐치 (KAT-E / 700) *하부 : 헤펠레 키 SET (262.26.601(rim lock) + 210.41.613)

타 입	도 대	도 반	세대수
117A			174

PROJECT
대방건설 양주옥정
A12-1,2BL 노블랜드 신축공사

SHEET TITLE
117A㎡ TYPE
드레스룸_수납장

DATE. [M/H날짜]	
DATE. [S/H날짜]	19.11.19
DATE. [본날날짜]	20.02.11
SCALE. [축척] 1/25	DRAWN BY. [작성] S.H
DRAWING NO. [도면번호]	DB-117A-F07