구 분	주 요 자 재 사 양
문짝	18T PB+양면LPM+0.6T PVC 엣지(PUR 접착)
몸체,선반	18T PB+양면LPM+0.6T PVC 엣지
상판	물버림대, 가스대(스테인리스 STS304)
걸레받이	18T PB+양면LPM
연결목,중간기둥	18T PB+양면LPM
뒷판	3T HDF+양면 피니싱호일
손잡이	알루미늄급('ㄷ'자 형)

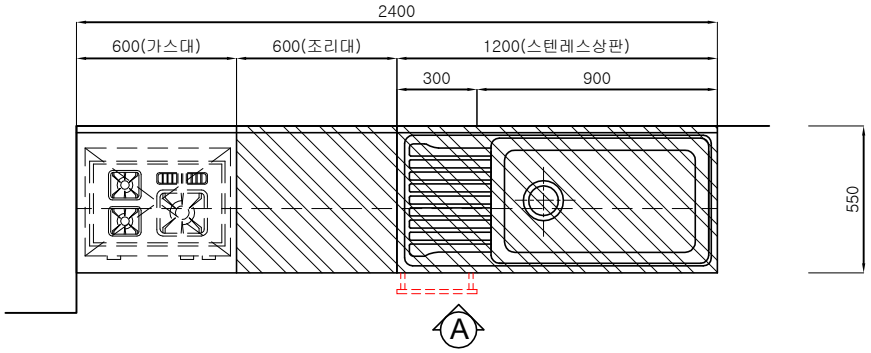

평 면 도

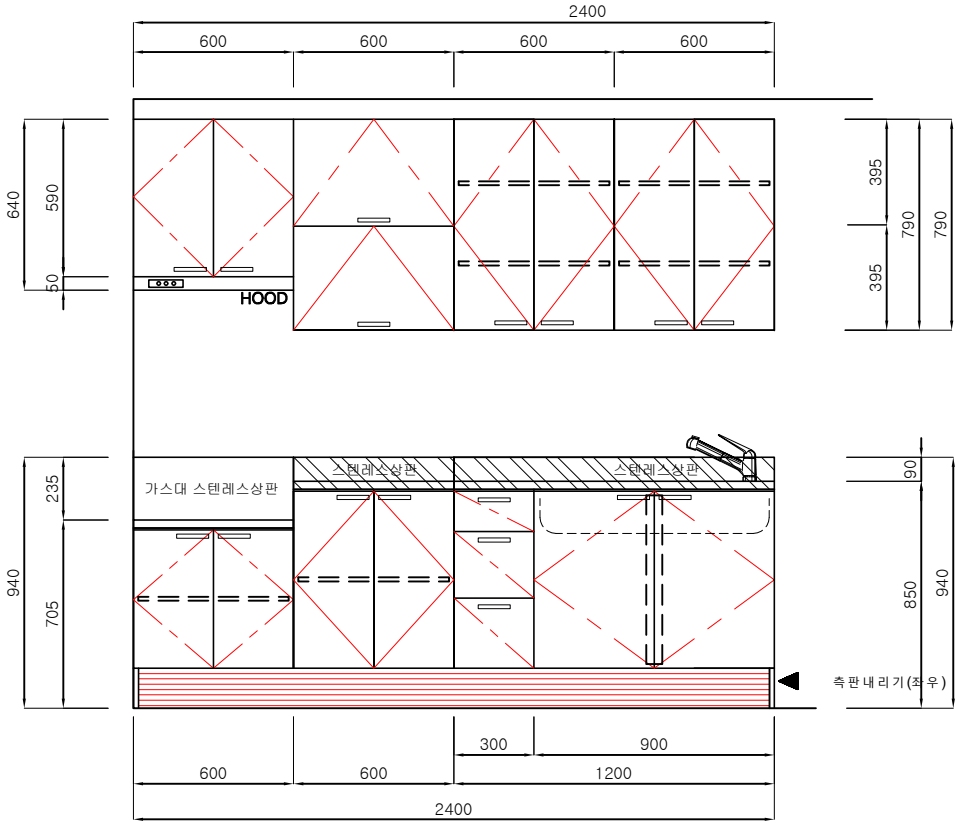

입 면 도 - A

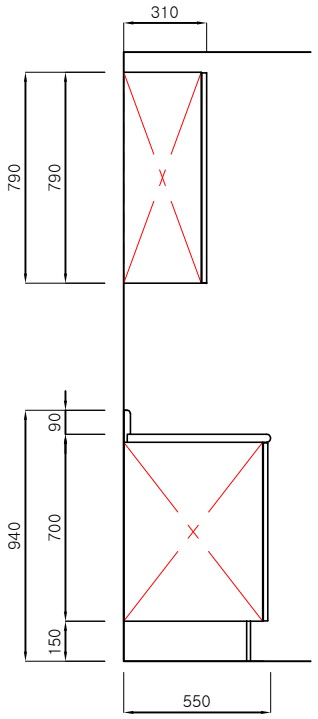

단 면 도

설계명	PROJECT TITLE
주기	NOTE
설계변경 DESCRIPTION OF REVISION	
일자 / 설계 / 검토 / 심사 / 승인	
설 계	DRAWN BY
검 토	CHECKED BY
심 사	SUBMITTED BY
승 인	APPROVED BY
축 척	SCALE 1/20
일 자	DATE
설계번호	PROJECT NO.
도면화일명	DWG. FILE NAME
도면번호	SHEET NO.
도면명	SUBJECT TITLE

주방가구 평,입면도