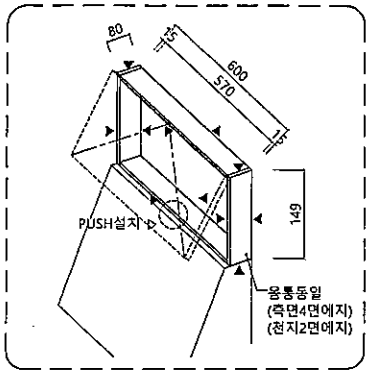

후드상부 점검구장 DETAIL

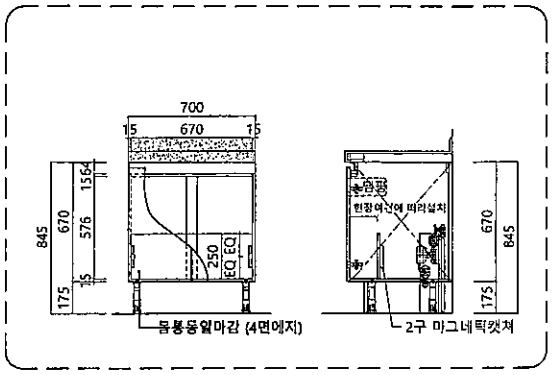

온수분배기 가림판

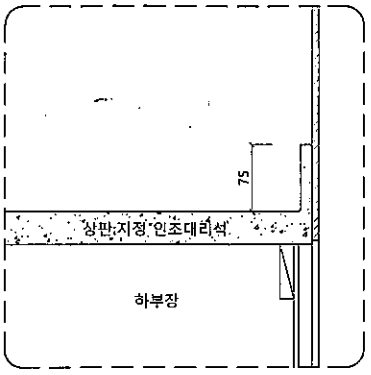

상판뒷턱 DETAIL

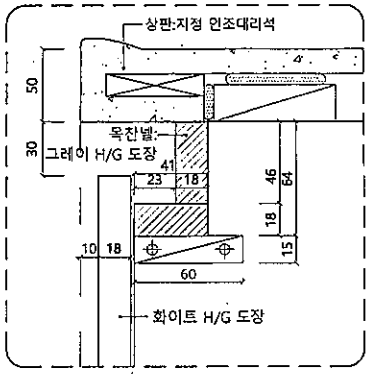

하부장 손잡이 DETAIL

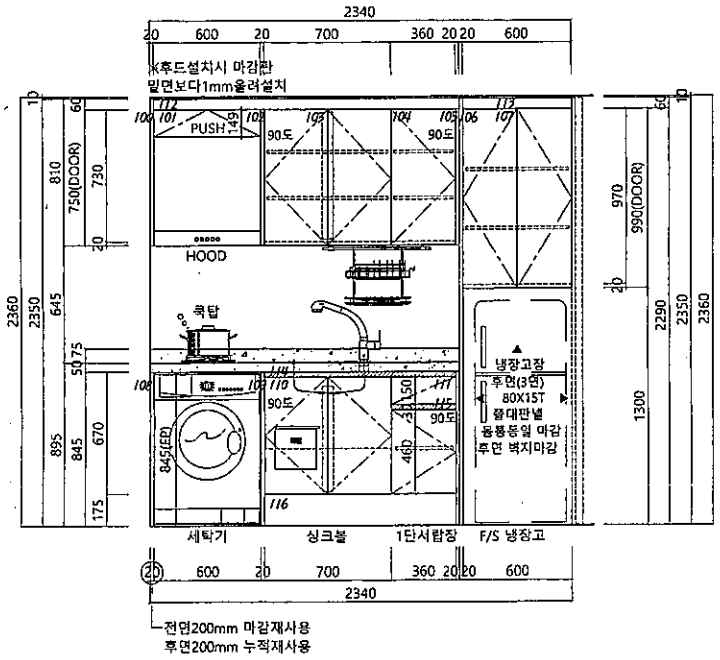

ELEVATION - A

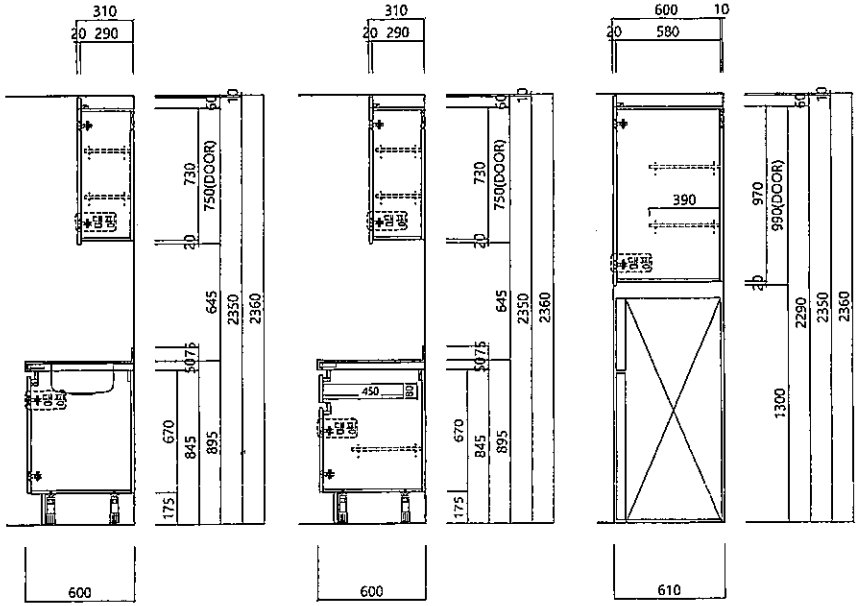

SECTION - A

(주) 하나 데코
HANA-FURNITURE CO.,LTD

CLIENT	이수건설
PROJECT	성남판교경기행복주택
DRAWING	16Am²
SHEET	주방
MEMO	

승인
2020. 02. 07
㈜하나데코

구 분	소 계	도 대	도 반
합 계	224	112	112

DESIGNER	KIM.J.M
MANAGER	CHOI.B.P
DIRECTOR	
SCALE	A4 : 1/40 A3 : 1/30
DATE	2020.02.07
SHEET NO.	16A-03