<경수용>

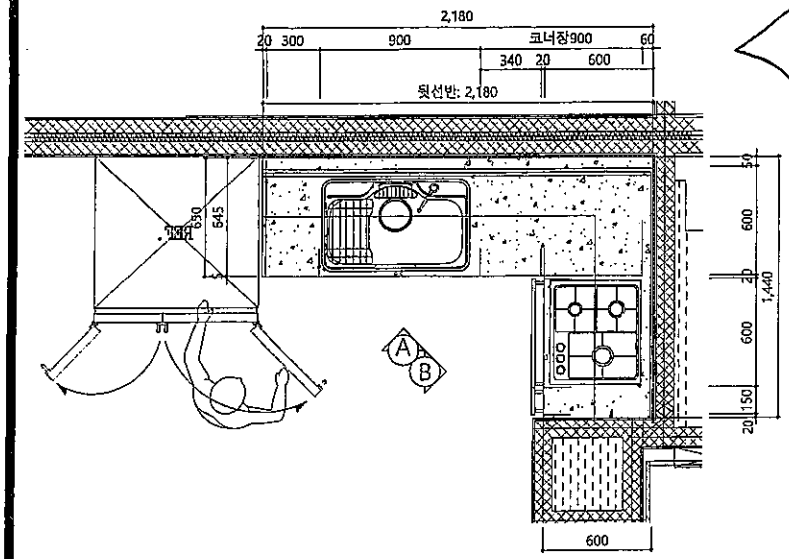

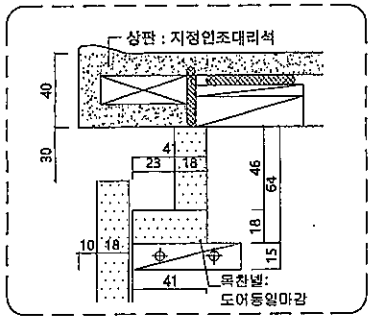

하부장 손잡이 DETAIL

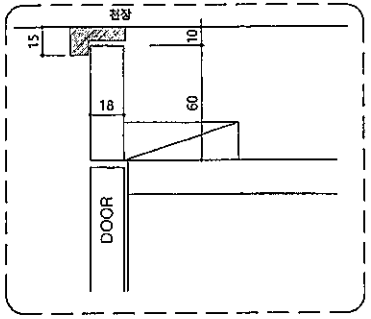

상부휠라 DETAIL

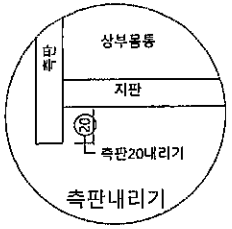

측판내리기

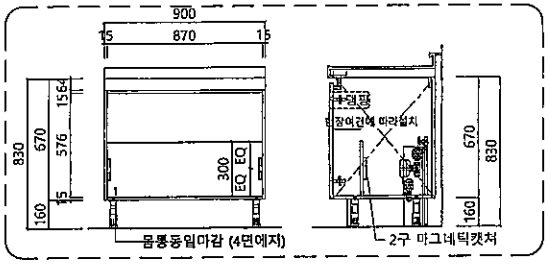

온수분배기 가림판

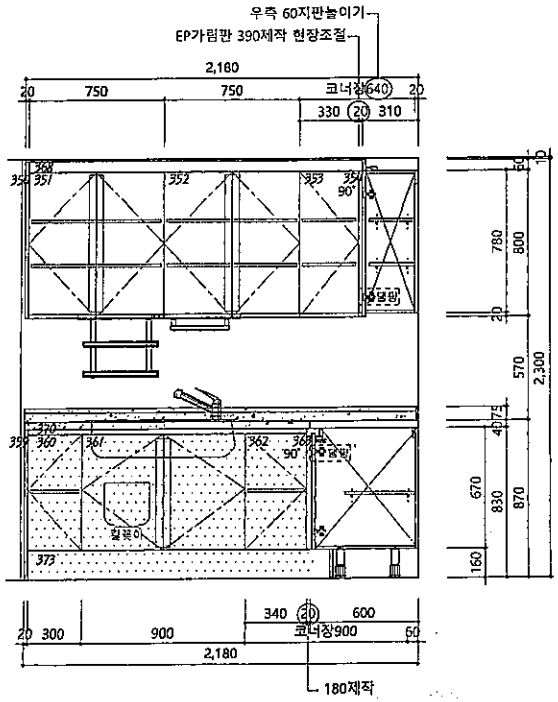

ELEVATION - A

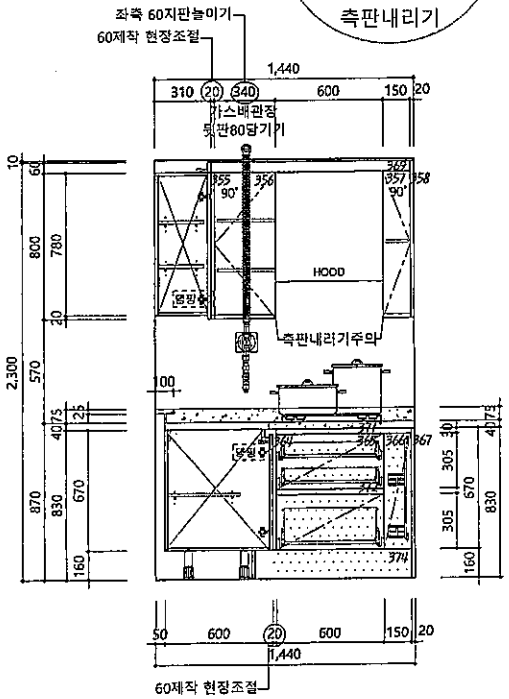

ELEVATION - B

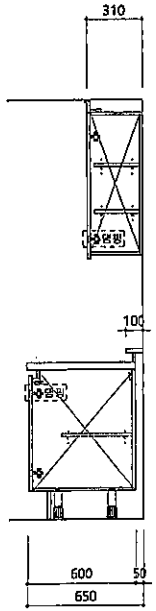

SECTION - A

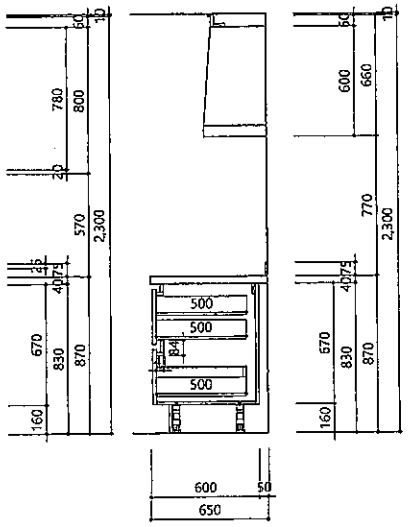

SECTION - B

(주) 하나 데코
HANA-FURNITURE CO.,LTD

CLIENT	SH 화성산
PROJECT	고덕강
DRAWING	49A
SHEET	ELEVATIO
MEMO	

승인
2020. 02. 21
(주)하나데코

구 분	소 계	도 대	도
합 계	192	99	93

DESIGNER	KIM.J
MANAGER	KIM.Y
DIRECTOR	
SCALE	A4 : 1/40 A3 : 1/
DATE	2020.02.
SHEET NO.	49A-