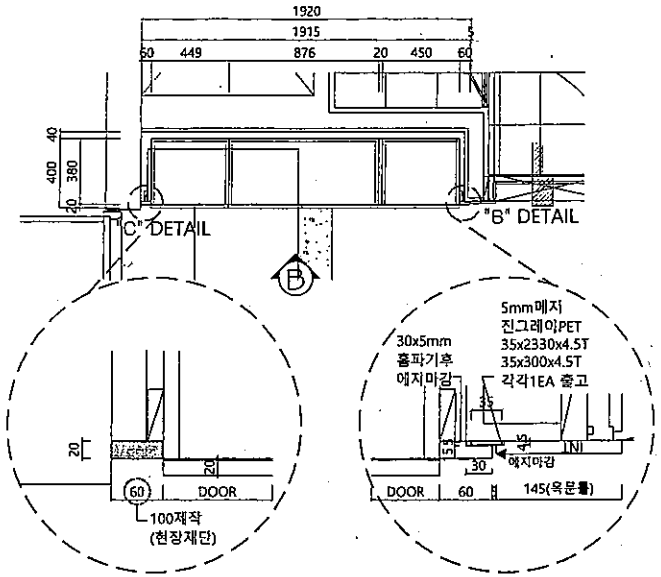

※주의 도어사이즈균등분할

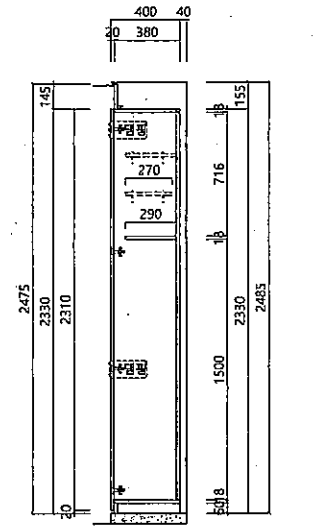

SECTION VIEW - B

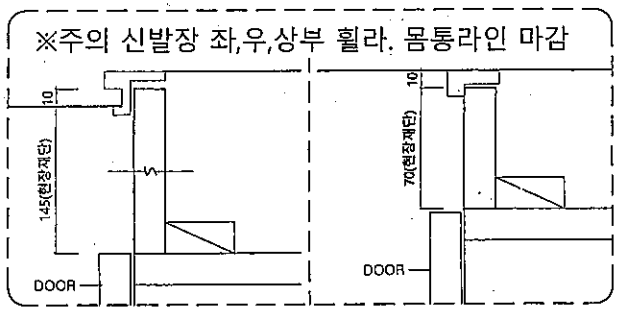

신발장훼샤(내리가장) DETAIL　　신발장훼샤(띄우기장) DETAIL

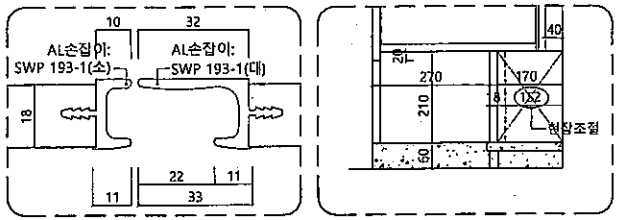

도어손잡이 DETAIL　　좌대 DETAIL

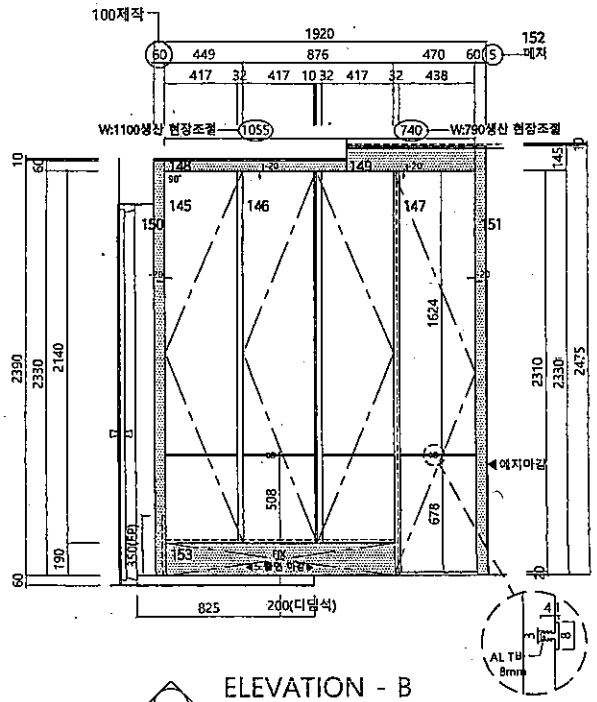

ELEVATION - B

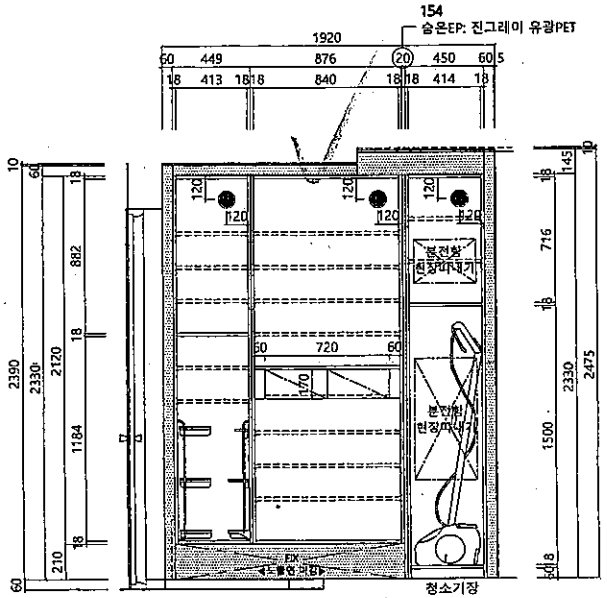

INNER VIEW - B

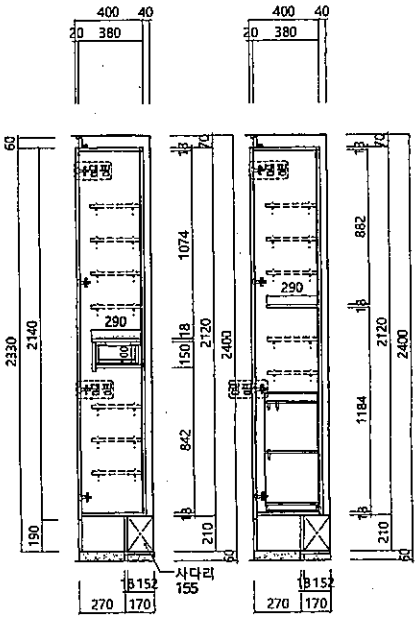

SECTION VIEW - B

가구공간 미학, 신주거공간 창조
(주)하나데코
HANA-FURNITURE CO.,LTD

CONSTRUCTION	(주)금강주택
PROJECT	동탄 금강펜테리움 IX타워
TYPE	오피스텔A
ITEM	일반가구 신발장

SPECIFICATIONS	
DOOR	
CORE	18T MDF(E0,35향)
전면	아이보리 유광 PET (케데코 HG2510-116) PUR접착
후면	지정 PP 마감(데코벨리 DV013)
에지	전면 동일 컬러 1T ABS PUR접착
손잡이	AL 손잡이(SWP193-1대,소/SS1-18 컬러)
AL T바	8mm AL T바(SS1-18 컬러)
S/R, FIX	
CORE	18T MDF(E0,35향)
전면	진그레이 유광PET (케데코 HG2510-115)PUR접착
후면	지정 PP 마감(PS0505)
에지	전면 동일 컬러 1T ABS PUR접착
BODY	
CORE	18T PB(E0,15향)
마감	케데코 10-116 PP 마감
에지	몸통 동일 컬러 0.6T PVC 4면마감
뒷판	3T HDF 위 케데코 10-116 PP 마감
HARDWEAR & ACCESSORY	
힌지	90도,110도 일반,댐핑힌지(헤펠레)
레일	3단볼레일 L:250(헤펠레)
ACC.	숨그립 ø90크롬 환기캡(알광)
	공버우신꽂이 TF-F103(토푸)
	다용도선반(그레이컬러) TF-F104(토푸)
	다보(전면 측다보, 후면 평다보)

구 분	소 계	도 대	도 반
1차분	187	96	91
2차분	252	126	126
합 계	439	222	217

REVISIONS

2020. 08.

DESIGNER	윤세은
CHECK	이상용
APPROVE	백성환
SCALE	A4:1/40 A3:1/30
DATE	2020.07.31
DWG NO.	타입-F-01
SHEET NO.	001