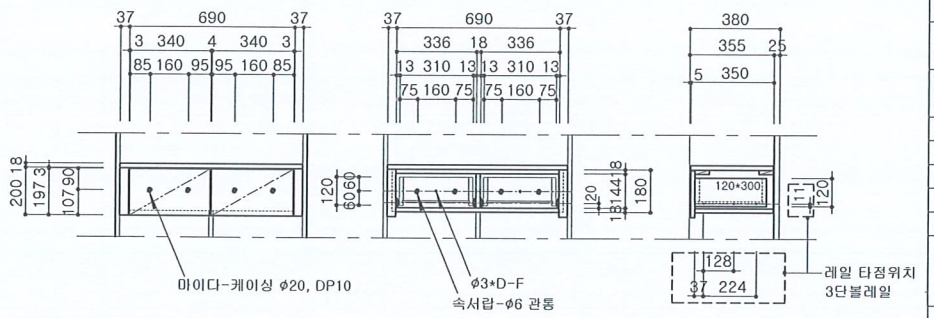

신발장 내부서랍 상세도 / 조절나사 설치

구 분	주 요 자 재 사 양
문짝	18T MDF + WAR50-SG(PET) / 유사P.P
	4면 PET 엣지마감
체대,선반	18T PB+양면 피니싱포일(HPB-700)
	0.6T PVC 엣지마감
뒤판	3T HDF+양면 피니싱포일 (HPB-700)
손잡이	알루미늄급
레일	3단 볼레일
환기구	ϕ60 PVC 환기캡
다보	전면: 측다보, 후면: 평다보
힌지	DOWEL은 ANCHOR 타입
	탈착식, 상하좌우 조절, 댐퍼 기능,
	경첩 4개당 2댐퍼 부착

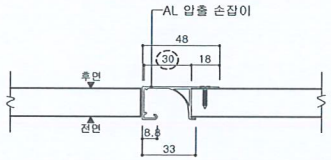

※ 손잡이 상·하부 캡 적용

도어 손잡이 상세도

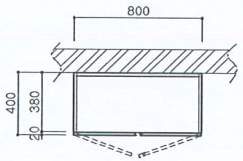

TOP VIEW

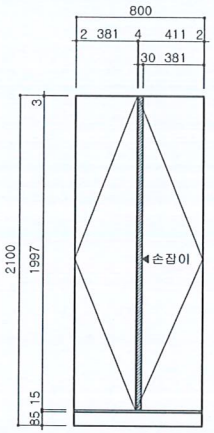

FRONT VIEW

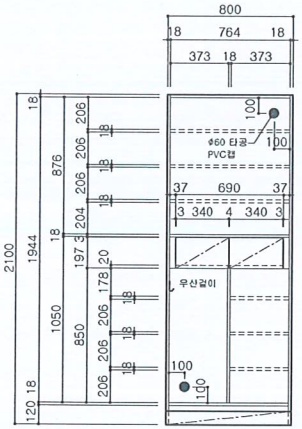

INNER VIEW

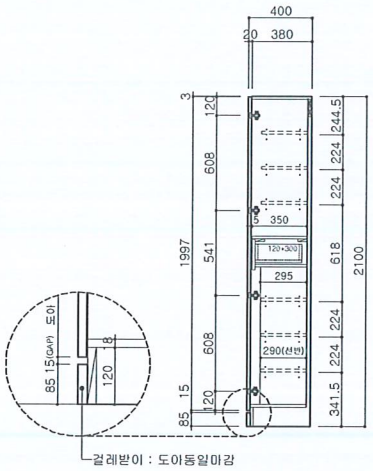

SIDE SECTION VIEW

SCALE : 1/30(A3) 1/45(A4)

withus.ne.kr

위다스

PROJECT

NOTE

NAME OF DRWG.

신발장
입면도

PROJ. NO.	
SCALE	SCALE : 1/30(A3) 1/45(A4)
DATE	2019 . 11. 28
DESIGN BY	
DRAWING BY	
CHECKED BY	
APPROVED BY	
DRAWING NO.	SHEET NO. 3