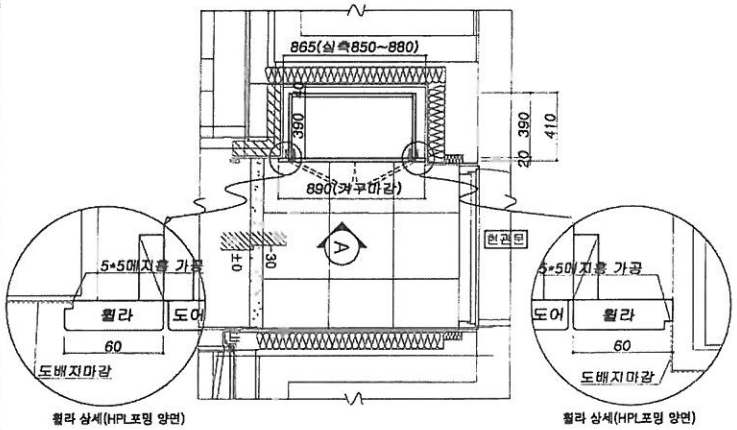


1 21㎡형 단위세대 현관 신발장 평면도 — SCALE 1 / 15 (A3 : 30)

| 구 분 | | 마감사양 | 심 재 | 표 면 재 |
|---|---|---|---|---|
| 문짝 | | HPL | THK18 PB | 전면:HPL001유광(가구전용) / 후면:HPL(가구전용) / 엣지:PVC 2mm 이상 |
| 체대(측판 / 앞판 / 전판 / 선반 / 서랍앞판) | | LPL | THK18 PB | 전면후면:LPL003(백색-100g/㎡, 유색-80g/㎡) / 체대엣지(노출면):데코시트 THK0.45 |
| 몰딩 / 걸레받이 | | HPL | THK18 PB | 전면:HPL(가구전용) / 후면:HPL(가구전용) / 엣지:P/C 2mm이상 |
| 뒷판 | | LPL | THK3 HDF | 전면후면:LPL(백색-100g/㎡, 유색-80g/㎡) or 직결인쇄수성도료 or 피니싱효과 |
| 액세서리 | 손잡이 | AL 압출 손잡이(스페트바 휘니쉬 무광) | | |
| | 우산꽂이 | 우산꽂이(DA-90-150) 세대당 1개소 적용 | | |
| 비 고 | | 1. 후면/뒷면 노출 체대 : 문짝과 동일한 마감판 적용<br>2. 엣지 부착기준 : 앞판-3면(정면,윗면,안면), 뒷판, 밑판, 선반-1면(정면)<br>3. 경첩 : Dowel용 Anochor 타입 적용(탈착식 구조, 상하좌우 조정기능 / 댐핑기능-경첩 2개당 댐핑힌지 1개 적용),90°힌지<br>4. 환기구 : 동당 PVC 환기구 2개소 적용<br>5. 기타사항 : 제작도면 승인시 상기 주요자재 사양을 준수하고, 도면에 명시되지 않은 사항에 대해서는 공사 시방서 및 상세도 참고 | | |

"A" 도어 손잡이 상세

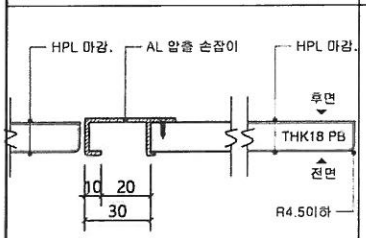


"B" 신발장 뒷판 고정 상세

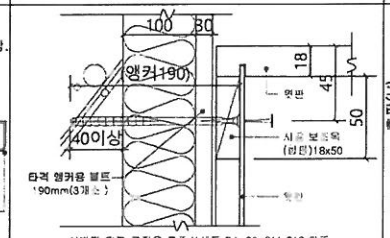


* 신발장 후판 고정은 표준상세도 DA-90-211,212 참조

"C" 신발장 하부 상세도

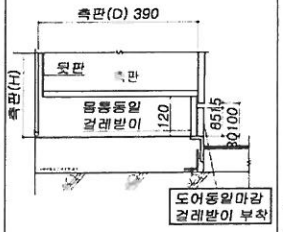


2 현관 신발장 마감사양 및 부분 상세 — SCALE NONE

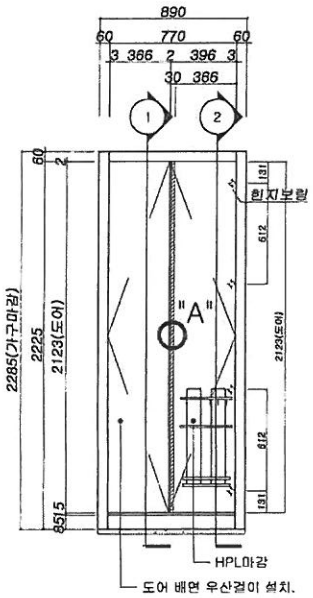


3 현관 신발장 입면도: A — SCALE 1 / 15 (A3 : 30)

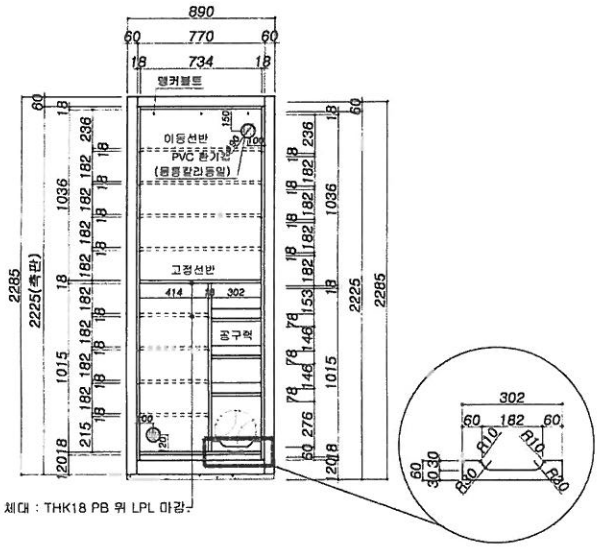


2 현관 신발장 내부 입면도: A — SCALE 1 / 15 (A3 : 30)

*주의* 이동선반 스키다보 확인 후 다보보링요함

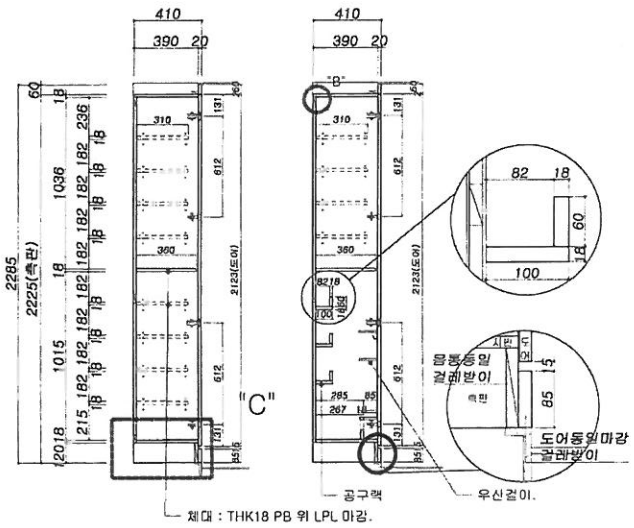


3 단면도 : 1, 2 — SCALE 1 / 15 (A3 : 30)

CLIENT

LH

PROJECT TITLE

동탄신동 A57-1
행복주택건설공사

21.06.28-높이변경
2290->2285
21.06.22-몰딩깊이변경
(문짝포함)420->410

| 전체 세대수-총174 세대 | | |
|---|---|---|
| 1차분-제작수량 | | |
| 도대 | 도반 | 합계 |
| 48 | 48 | 96 |
| 2차분-제작수량 | | |
| 도대 | 도반 | 합계 |
| 39 | 39 | 78 |

DATE 2021.06.28

APPROVE

CHECKED BY

DRAWN BY

FAMILY FURNITURE

헤미리가구(주)

SCALE A1 1/15
A3 1/30

DRAWING TITLE

21㎡형 단위세대
현관 신발장

SHEET NO.

DRAWING NO.