* 도어 : 18T PB위 양면 HPM(THK 0.45) (HPL_001)
* 측판,밑판,천판,선반,서랍앞판 : 18T PB위 양면 LPM (LPL_001)
* 필라 : 18T 위 도어와 동일 마감
* 뒷판 : 3T HDF위 양면 피니싱 호일
* 댐핑 2개소당 1개소 적용
* 통당 PVC 환기구 2개소
* 문짝 마감에 따른 손잡이 예시는 DA-90-200 참조
* 걸레받이 노출부위 표면마감은 필라(필라 미설치시 : 도어) 색상 • 재질 동일마감
* 양수기함 점검구:양문형 덮개,25타공 홀캡적용, 뚜껑 엣지 4면
  하부 노출면 엣지 마감.
* 기타 명기되지 않은 사항은 LH 시방 및 표준상세도를 따름

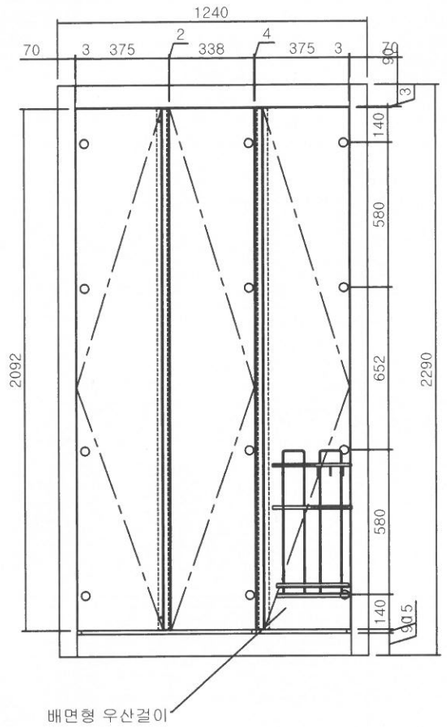

정 면 도

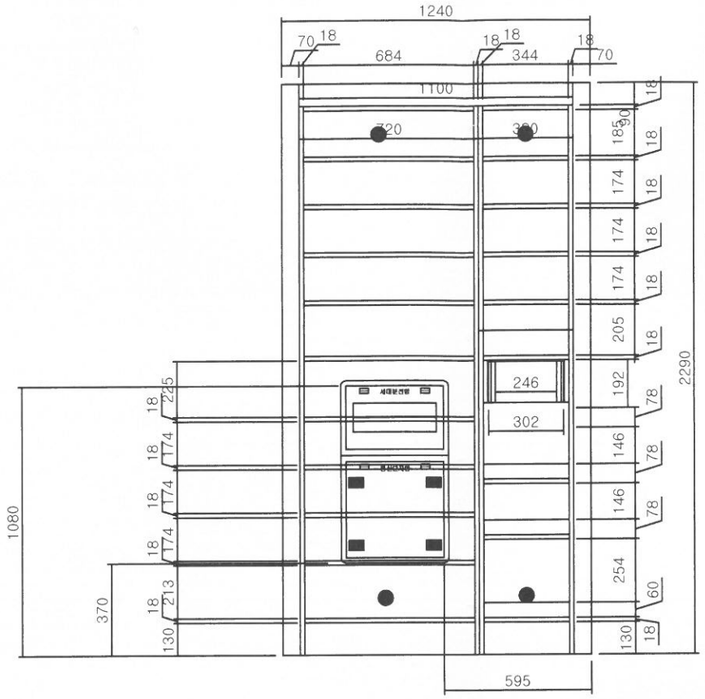

내부정면도

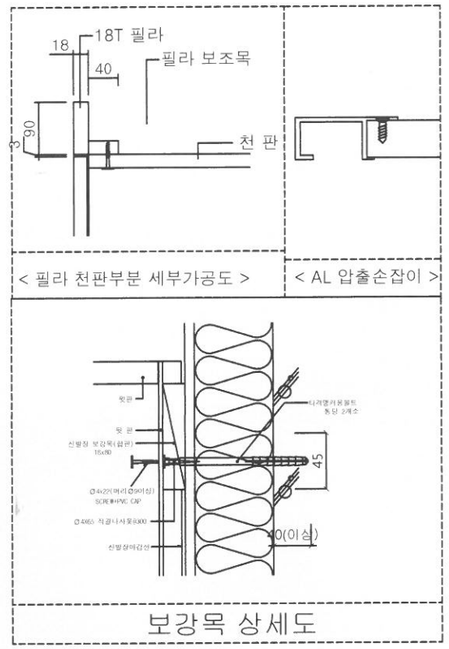

칼블럭 확인

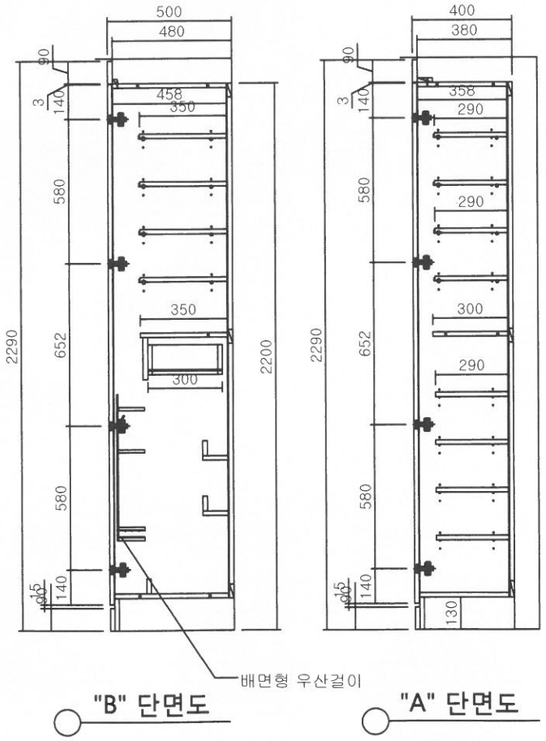

"B" 단면도

"A" 단면도

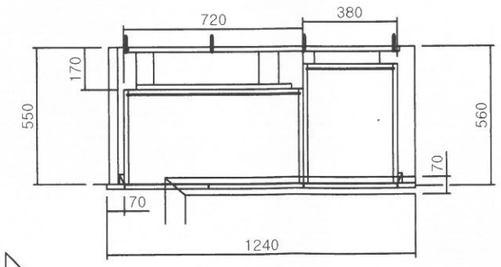

현관

평 면 도(실측)

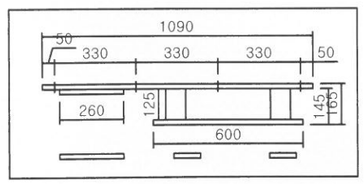

W - 1193-1230
현관 565-540
내벽 554-538

25㎡형 (208세대)(우형)
흑니켈

LH

설계명 PROJECT TITLE	창원반계 공동주택 건설공사
주기 NOTE	
설 계 변 경 DESCRIPTION OF REVISION	
일 자 / 설계 / 검토 / 심사 / 승인	
설계회사명:	
책임건축(기술)사 성 명: 등록번호:	
참여기술자	
축 척 SCALE	
일 자 DATE	
설계번호 PROJECT NO.	
도면화일명 DWG. FILE NAME	
도면번호 SHEET NO.	
도면명 SUBJECT TITLE	25㎡형 신발장상세도