축도 1360

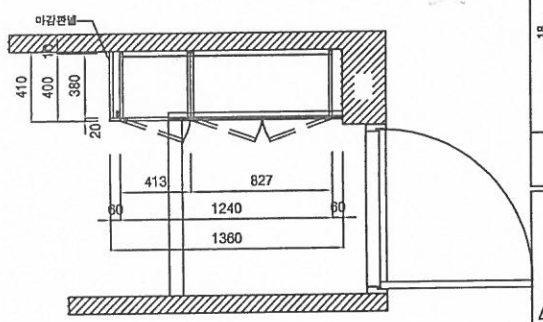

평 면 도

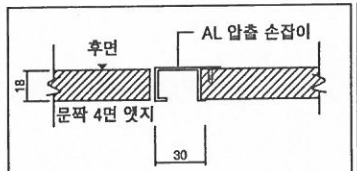

손잡이 DETAIL

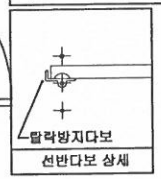

구 분	주 요 자 재 사 양
문짝,마감판넬	18t PB + 양면HPL ; LH HPL011 양면백색무광
체대,선반,걸레받이	18t PB + 양면LPL ; LH LPL001
장식판(훼시아)	18t PB + 양면HPL(문짝동일)
뒷판, 서랍밑판	3t HB + 양면 피니싱호일 ; LH LPL001유사칼라
손잡이	AL 압출손잡이 ; 실버 무광
비 고	- 레일 : 탈락방지 볼레일 적용 - 경첩: Dowel은 Anchor 타입 적용, 탈착식 구조, 상하높이 조절기능 있어야함, 댐핑기능(2개소당 1개 부착) - 환기구 : 통당 2개 적용 - 엣지부착기준 : 옆판-3면, 천판,밑판,선반-1면

손잡이 위치 좌,우 구분없이 우측
우산꽂이 현관 쪽 기준

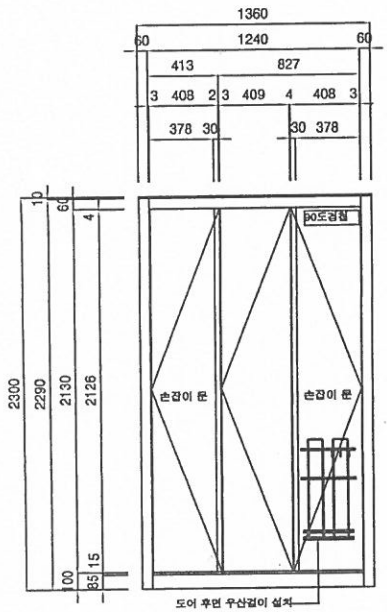

정 면 도

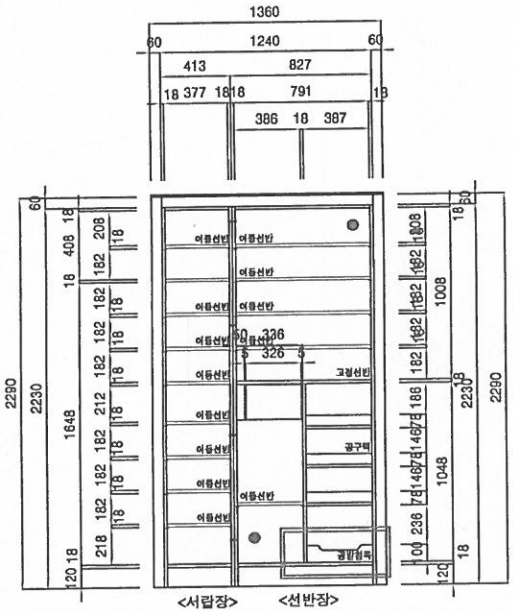

내 부 도

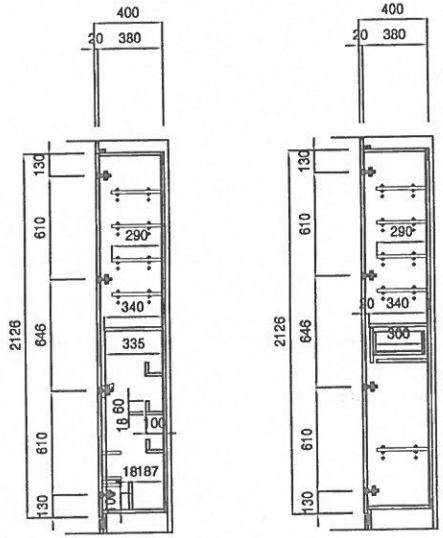

단 면 도

LH 한국토지주택공사
KOREA LAND & HOUSING CORPORATION

PROJECT TITLE: 화성남양뉴타운 B-10BL

TYPE: 44A형

SHEET TITLE: 신발장

SITUATION

비고: 192

REVISIONS

NO.	NOTE	DATE	APP.

DRAWN BY

CHECKED BY

APPROVED BY

DATE: 2021.05.18 A3

SCALE: NONE REV. 01

SHEET NO

주식회사 라비채

■ 건설기술 진흥법 시행규칙[별지 제48호서식]

품질검사 의뢰서

시험·검사종목	휨강도, 박리강도, 밀도, 나사못 유지력, 폼알데하이드방산량 (*)		
시료명	수납가구-파티클보드15.0형 E0 몸체 및 문짝용(18T)		
시료량	1조 (채취일 : 2021년 11월 22일)		
시료 또는 자재 생산국	㈜라비채(성창보드㈜) - 대한민국		
시료 채취 장소	공장내		
시료 채취자	소속 금호건설(주)	담당 업무 품질관리자	성명 서 정 석 (서명 또는 인)
입회자	소속 ㈜토문엔지니어링	담당 업무 건축 CM	성명 박 재 영 (서명 또는 인)
시험 및 시방기준	LHCS 41 57 01 가구공사		
성과 이용 목적	품질시험용		
공사 개요	공사명	화성남양뉴타운 B10BL 아파트 건설공사 7공구	
	착공일	2019년 12월 31일	
	준공예정일	2022년 07월 03일	
발주자	한국토지주택공사		
시공자	금호건설㈜/이에스아이㈜/세종엔지니어링㈜		
국가중요시설 여부	해당사항 없음		

「건설기술 진흥법」 제60조제1항에 따라 품질시험·검사를 의뢰합니다.

2021 년 월 일

의뢰인 성명 윤 상 현 (서명 또는 인)

전화번호 031)8047-5177

주소 경기도 화성시 남양읍 남양리 2201번지

비고

1. 국가중요시설 여부는 "국가중요시설(시설명)"로 적습니다.
2. 국가중요시설이란 대통령관저, 국회의사당, 대법원, 국가정보원, 중앙행정기관의 청사, 원자력발전소, 발전용량 100만㎾ 이상 발전소, 전국권으로 방송되는 공영 라디오·TV방송국, 라디오방송 송신출력 500만㎾ 이상의 송신시설, 군사시설, 공항 및 댐 등을 말합니다.

처리절차

의뢰서 작성 → 접수 → 시험·검사 실시 → 성과서 작성, 결재 → 발급

절 취 선

접 수 증

1. 접수일:
2. 의뢰 시험·검사 종목:
3. 시료명 및 시료량:

귀하께서 의뢰한 시험·검사 요청 건은 접수일부터 약 ( )일이 걸릴 예정임을 알려드리며 이 접수증을 발급합니다.

년 월 일

접수자: ○ ○ ○ (건설기술용역업자)

성명 (서명 또는 인)

210㎜×297㎜[일반용지 60g/㎡(재활용품)]

■ 건설기술 진흥법 시행규칙[별지 제48호서식]

품질검사 의뢰서

시험·검사종목	밀도, 폼알데하이드방산량 (*)		
시료명	수납가구-고밀도섬유판 40.0형 E_0 뒷판용(3T)		
시료량	1조 (채취일 : 2021년 11월 22일)		
시료 또는 자재 생산국	㈜라비채(㈜SUN&L) - 대한민국		
시료 채취 장소	공장내		
시료 채취자	소속 금호건설(주)	담당 업무 품질관리자	성명 서 정 석 (서명 또는 인)
입회자	소속 ㈜토문엔지니어링	담당 업무 건축 CM	성명 박 재 영 (서명 또는 인)
시험 및 시방기준	LHCS 41 57 01 가구공사		
성과 이용 목적	품질시험용		
공사 개요	공사명	화성남양뉴타운 B10BL 아파트 건설공사 7공구	
	착공일	2019년 12월 31일	
	준공예정일	2022년 07월 03일	
발주자	한국토지주택공사		
시공자	금호건설㈜/이에스아이㈜/세종엔지니어링㈜		
국가중요시설 여부	해당사항 없음		

「건설기술 진흥법」 제60조제1항에 따라 품질시험·검사를 의뢰합니다.

2021 년 월 일

의뢰인 성명 윤 상 현 (서명 또는 인)

전화번호 031)8047-5177

주소 경기도 화성시 남양읍 남양리 2201번지

비고

1. 국가중요시설 여부는 "국가중요시설(시설명)"로 적습니다.
2. 국가중요시설이란 대통령관저, 국회의사당, 대법원, 국가정보원, 중앙행정기관의 청사, 원자력발전소, 발전용량 100만kW 이상 발전소, 전국권으로 방송되는 공영 라디오·TV방송국, 라디오방송 송신출력 500만kW 이상의 송신시설, 군사시설, 공항 및 댐 등을 말합니다.

처리절차

의뢰서 작성 → 접수 → 시험·검사 실시 → 성과서 작성, 결재 → 발급

절 취 선

접 수 증

1. 접수일:
2. 의회 시험·검사 종목:
3. 시료명 및 시료량:

귀하께서 의뢰한 시험·검사 요청 건은 접수일부터 약 ( )일이 걸릴 예정임을 알려드리며 이 접수증을 발급합니다.

년 월 일

접수자: ○ ○ ○ (건설기술용역업자)

성명 (서명 또는 인)

210㎜×297㎜[일반용지 60g/㎡(재활용품)]

■ 건설기술 진흥법 시행규칙[별지 제48호서식]

품질검사 의뢰서

시험·검사종목	준내수인장전단접착력, 폼알데하이드방산량 (*)		
시료명	수납가구-합판 준내수 1급 E_0(18T)		
시료량	1조 (채취일 : 2021년 11월 22일)		
시료 또는 자재 생산국	㈜라비채(㈜SUN&L) - 대한민국		
시료 채취 장소	공장내		
시료 채취자	소속 금호건설(주)	담당 업무 품질관리자	성명 서 정 석 (서명 또는 인)
입회자	소속 ㈜토문엔지니어링	담당 업무 건축 CM	성명 박 재 영 (서명 또는 인)
시험 및 시방기준	LHCS 41 57 01 가구공사		
성과 이용 목적	품질시험용		
공사 개요	공사명	화성남양뉴타운 B10BL 아파트 건설공사 7공구	
	착공일	2019년 12월 31일	
	준공예정일	2022년 07월 03일	
발주자	한국토지주택공사		
시공자	금호건설㈜/이에스아이㈜/세종엔지니어링㈜		
국가중요시설 여부	해당사항 없음		

「건설기술 진흥법」 제60조제1항에 따라 품질시험·검사를 의뢰합니다.

2021 년 월 일

의뢰인 성명 윤 상 현 (서명 또는 인)

전화번호 031)8047-5177

주소 경기도 화성시 남양읍 남양리 2201번지

비고

1. 국가중요시설 여부는 "국가중요시설(시설명)"로 적습니다.
2. 국가중요시설이란 대통령관저, 국회의사당, 대법원, 국가정보원, 중앙행정기관의 청사, 원자력발전소, 발전용량 100만kW 이상 발전소, 전국권으로 방송되는 공영 라디오·TV방송국, 라디오방송 송신출력 500만kW 이상의 송신시설, 군사시설, 공항 및 댐 등을 말합니다.

처리절차

의뢰서 작성 → 접수 → 시험·검사 실시 → 성과서 작성, 결재 → 발급

절 취 선

접 수 증

1. 접수일:
2. 의뢰 시험·검사 종목:
3. 시료명 및 시료량:

귀하께서 의뢰한 시험·검사 요청 건은 접수일부터 약 ( )일이 걸릴 예정임을 알려드리며 이 접수증을 발급합니다.

년 월 일

접수자: ○ ○ ○ (건설기술용역업자)

성명 (서명 또는 인)

210㎜×297㎜[일반용지 60g/㎡(재활용품)]