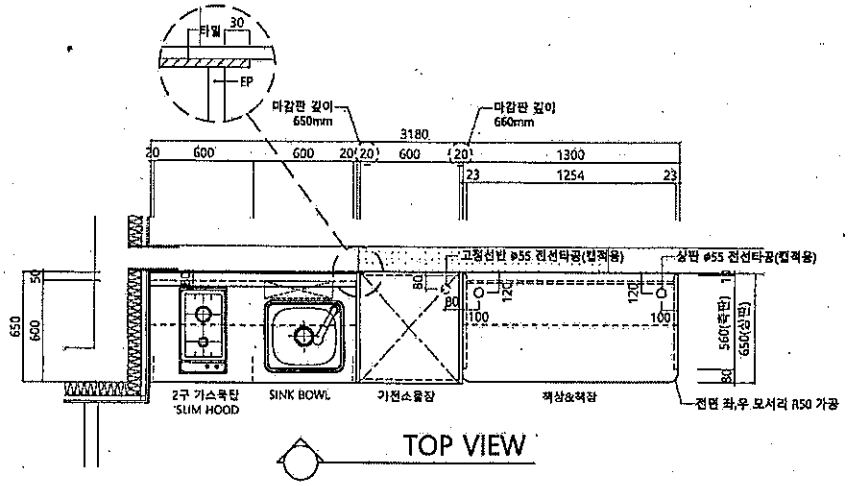

TOP VIEW

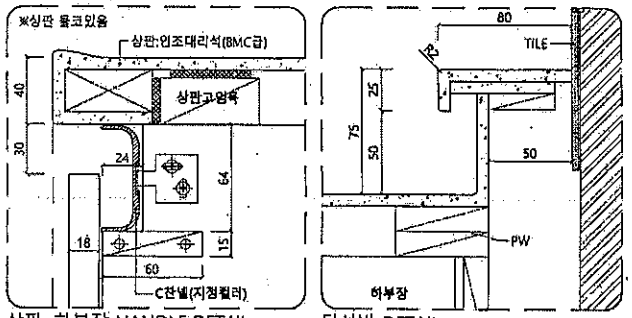

상판, 하부장 HANDLE DETAIL

뒷선반 DETAIL

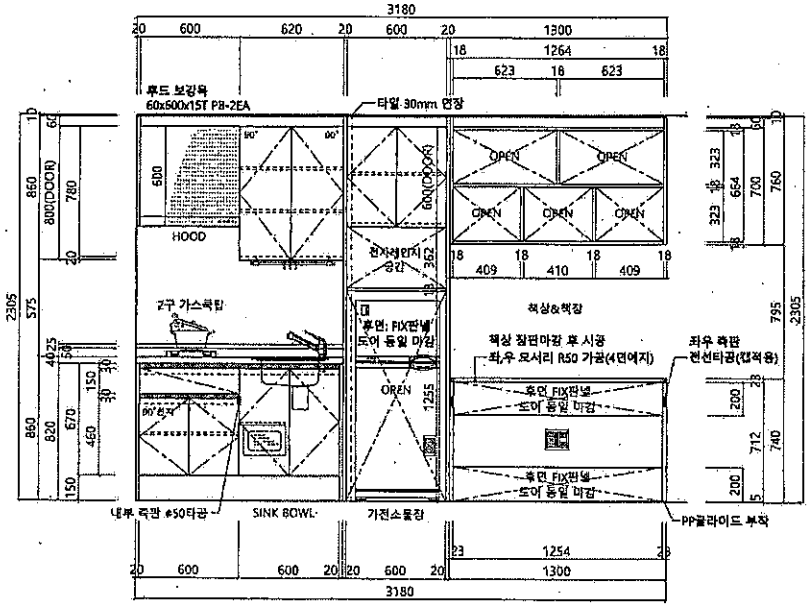

ELEVATION

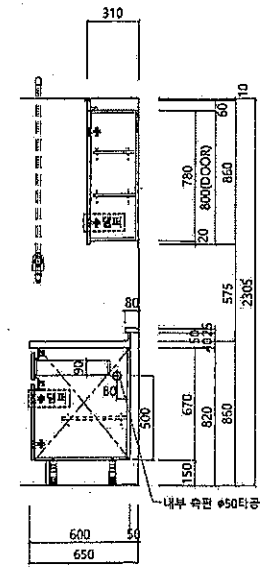

가스쿡탑/서랍/수납

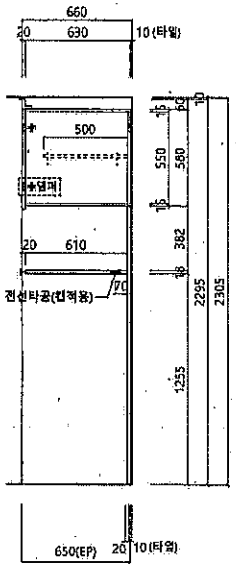

가전소물장

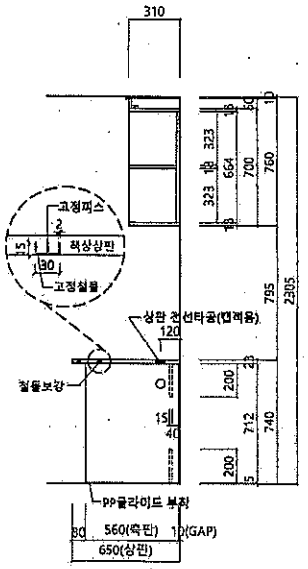

책상&책장

SIDE VIEW

(주)하나데코
HANA FURNITURE CO.,LTD

CONSTRUCTION	보미건설
PROJECT	LH 광주쌍촌
TYPE	16㎡ 주방가구
ITEM	PLAN/ELEVATION

■MEMO

승인 2020. 04. 08 (주)하나데코

구분	소계	도면	도판
합계	6	3	3

REVISIONS

DESIGNER	이 상 용
CHECK	
APPROVE	김 영 남
SCALE	A4:1/40 A3:1/30
DATE	2020.04.08
DWG NO.	16-K-02
SHEET NO.	02