[강화마루] 662세대(도면-326,반대-336)
[폴리싱 타일] 23세대(도면-17,반대-6)

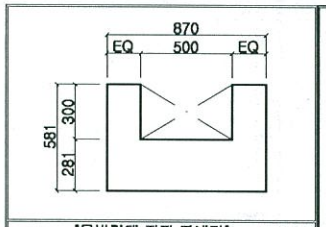

"물버림대 지판 따내기" scale 1:1

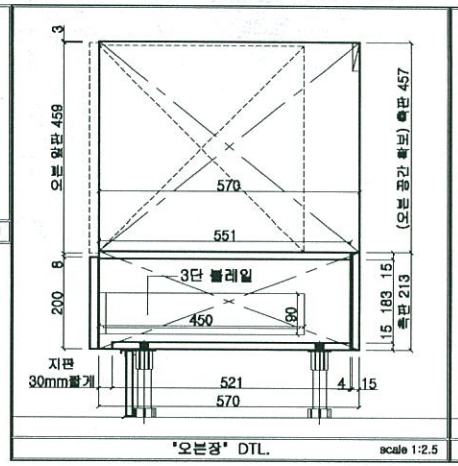

"오븐장" DTL. scale 1:2.5

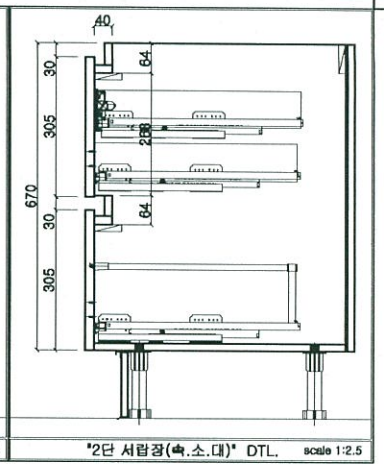

"2단 서랍장(싱.소.대)" DTL. scale 1:2.5

19.7/16 보류분 확정

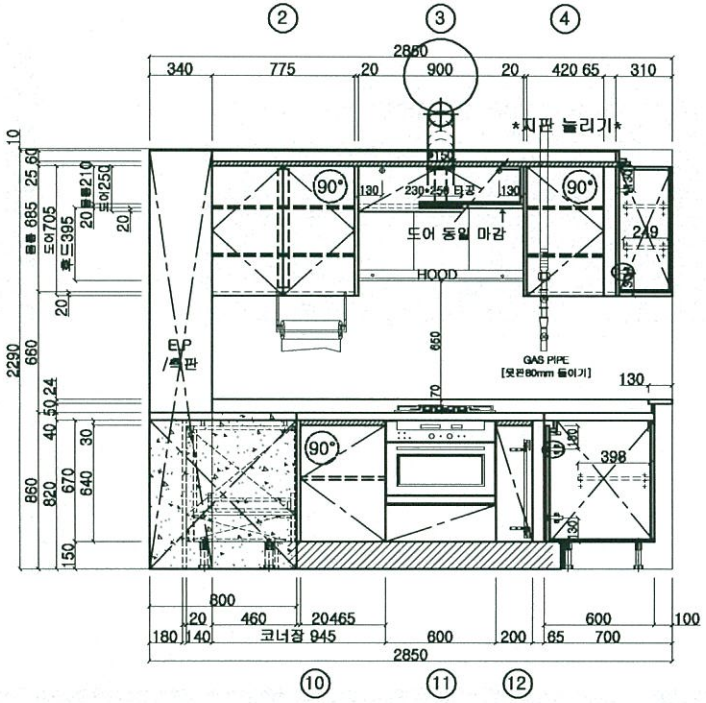

FRONT VIEW -C

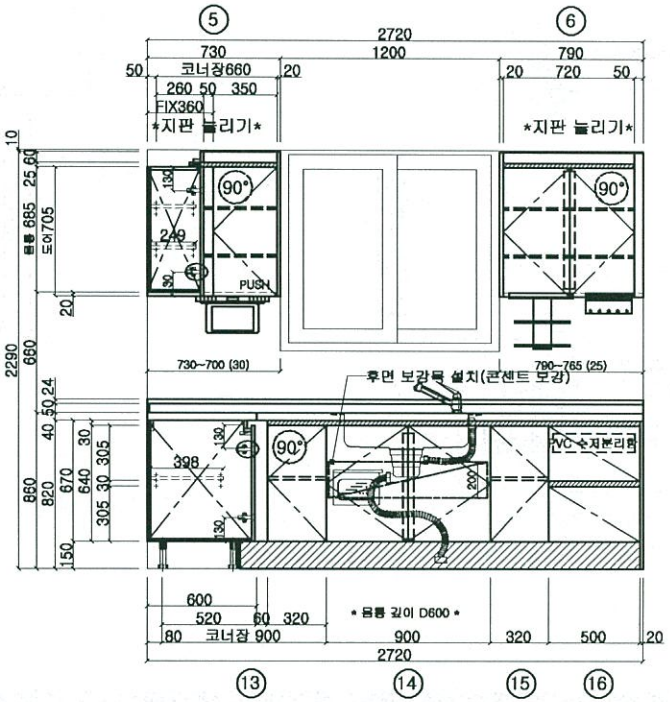

FRONT VIEW -D

BEYOND THE KITCHEN
NEXIS

건설사명	모아종합건설
현장명	시흥장현 C2블럭 모아미래도 에듀포
평형	"84A" [확장형]
품명	주방가구
세대수	685세대(도면-343,반대-342)

주요자재사양

원자재

부자재

공사담당:

설계담당: H.R.MOON

설계일자: 19.7/16-본납수정도면

승인란:

출도
2019.07.11
설계

NO. "84A"-3/5