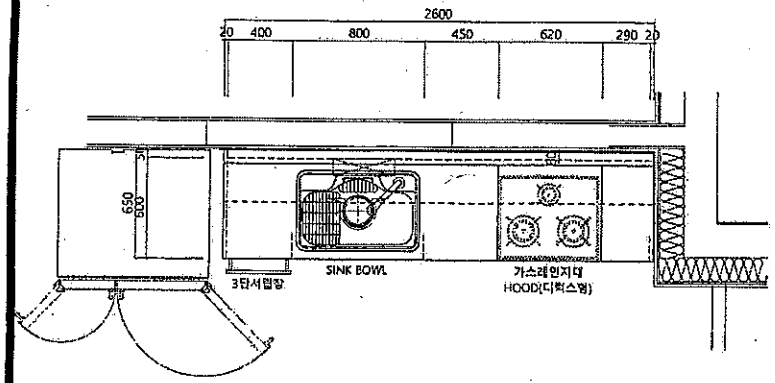

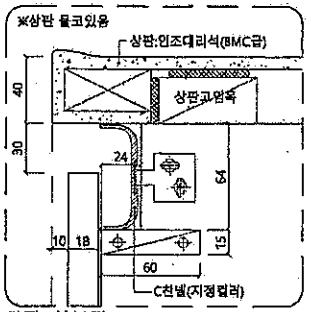

상판, 하부장 HANDLE DETAIL

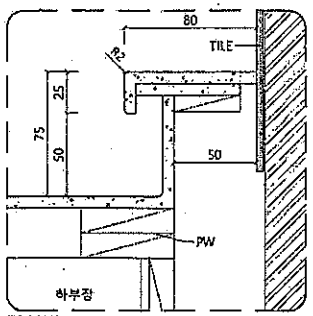

뒷선반 DETAIL

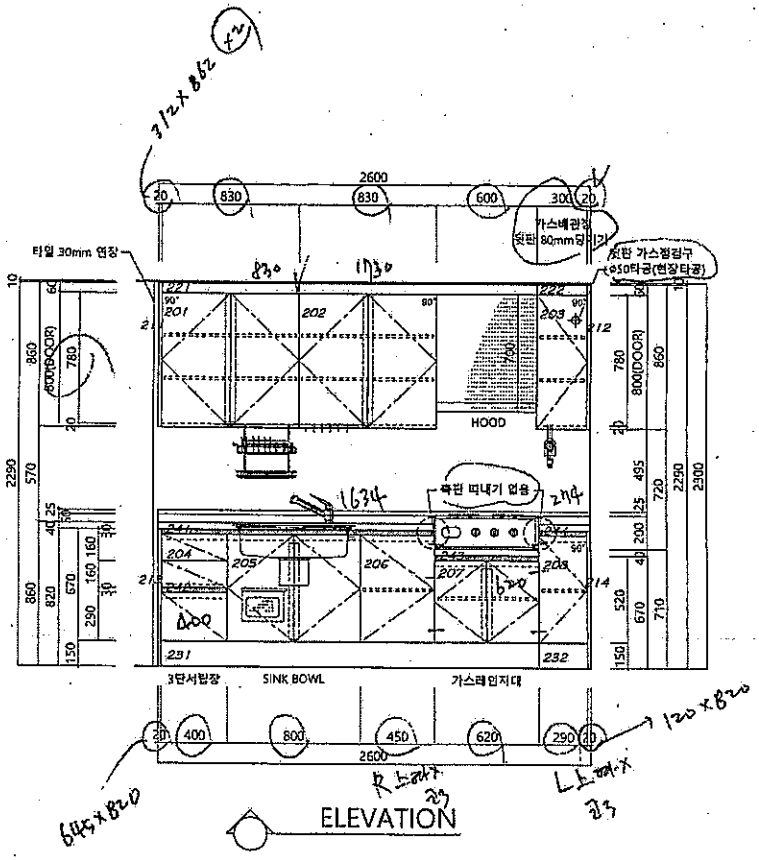

ELEVATION

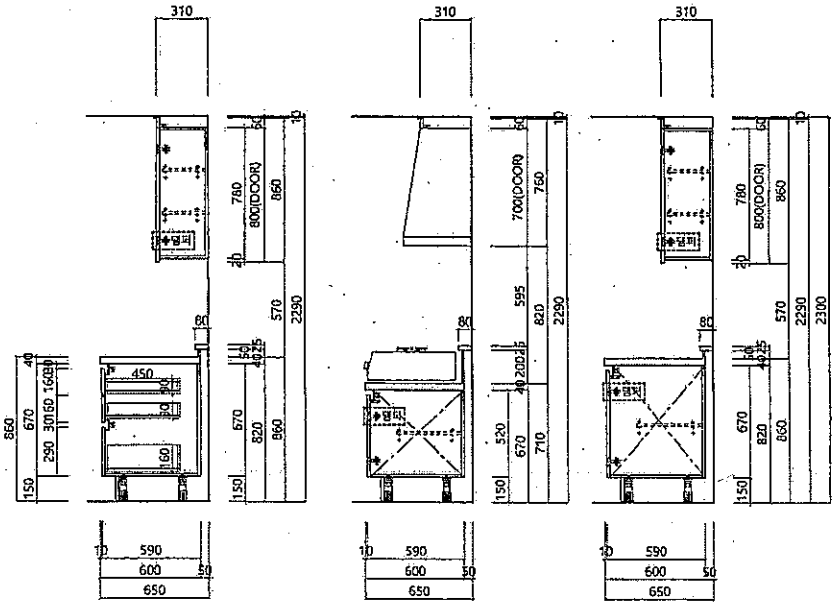

SIDE VIEW

구 분	소 계	도 대	도 빈
1지분	186	93	93
2지분	76	38	38
합 계	262	131	131

REVISIONS

DESIGNER	윤 서 은
CHECK	이 상 용
APPROVE	김 영 남
SCALE	A4:1/40 A3:1/30
DATE	2020.05.17
DWG NO.	37A-K-02
SHEET NO.	04

(주)하나데코 HANA-FURNITURE CO.,LTD

CONSTRUCTION	LH
PROJECT	광주효천 A-1BL
TYPE	37Am²
ITEM	TOP VIEW/ELEVATION

■MEMO