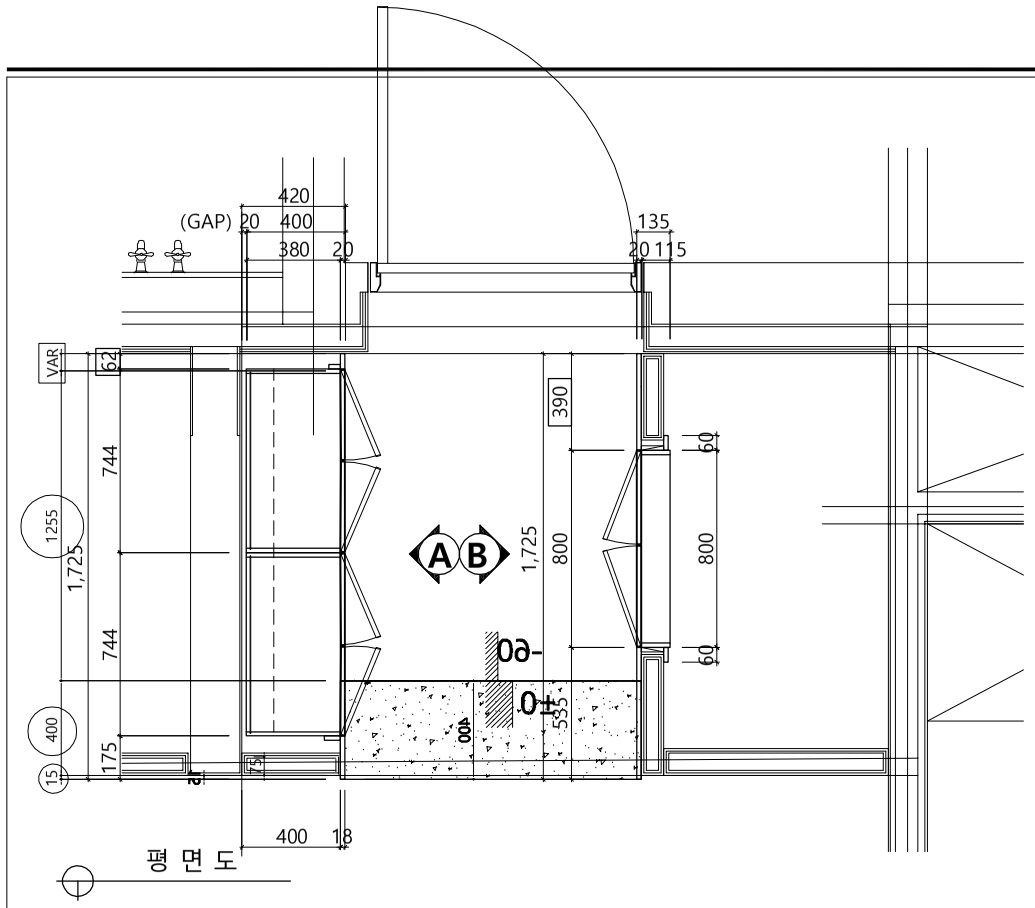

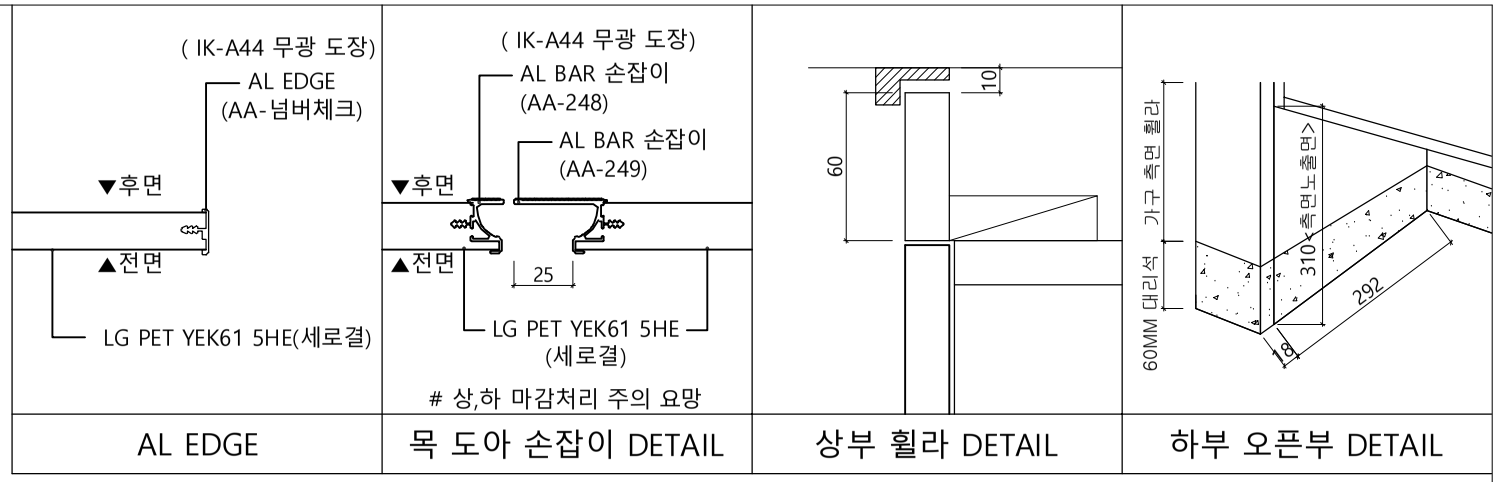

도면치수 : 485 90 868 1720
실측치수 : 472-490 868-875 353-372 1702-1725
적용치수 : 490 870 350 1710

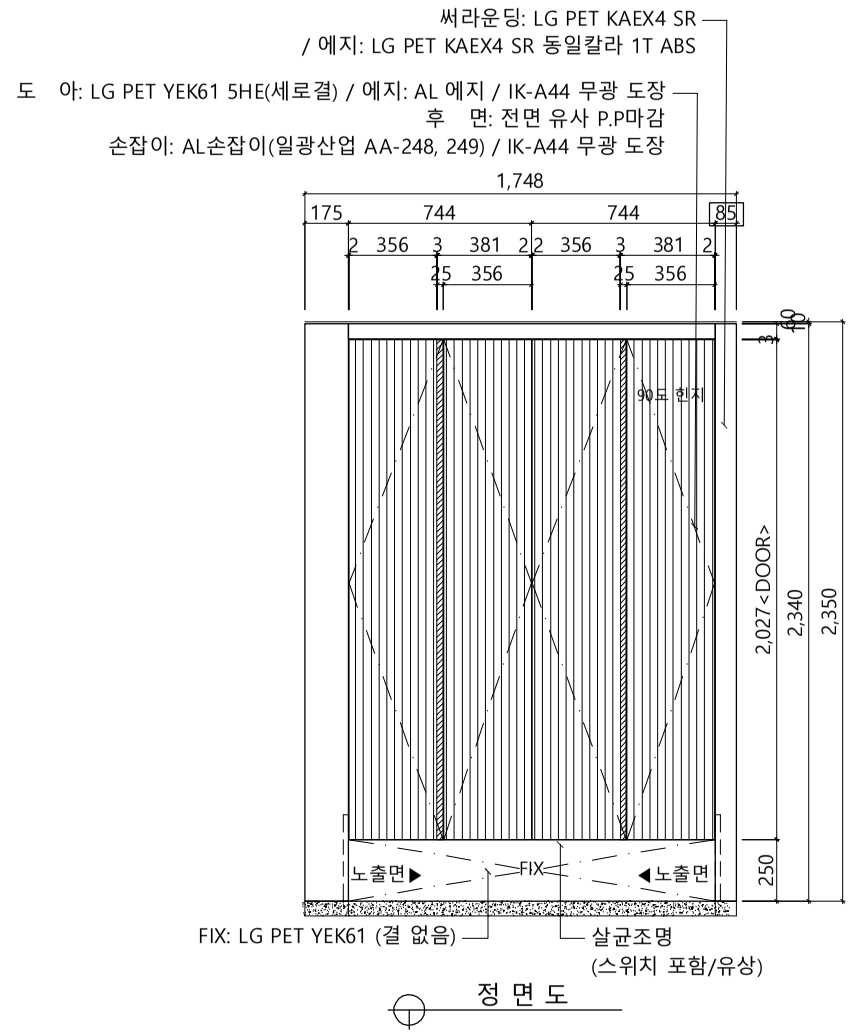

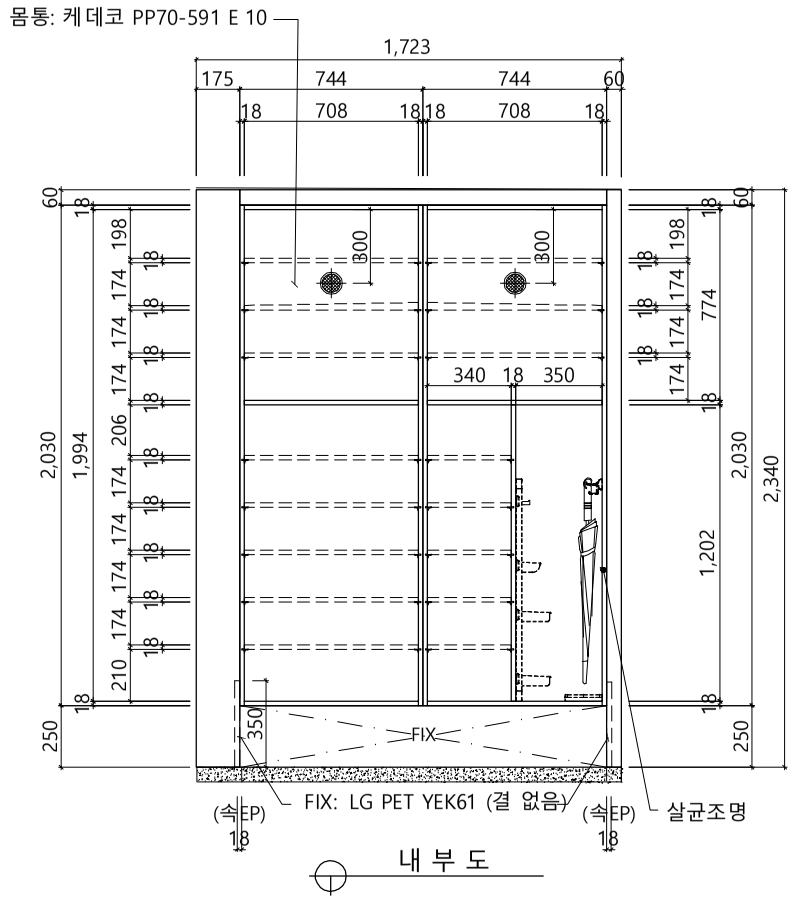

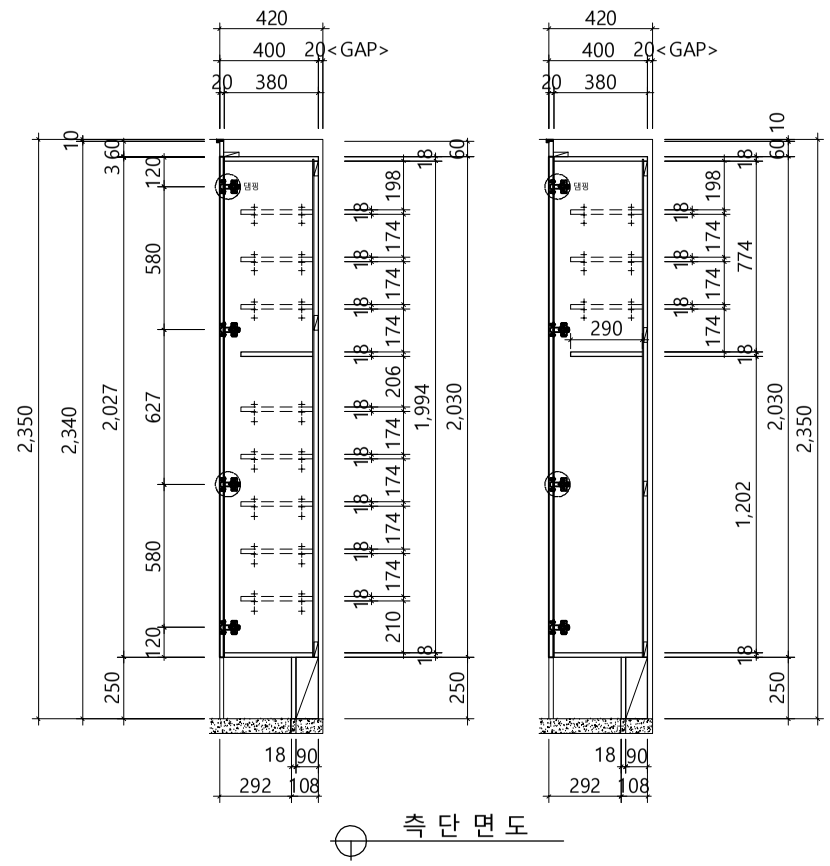

PROJECT TITLE	ITEM	DRAWING TITLE	NOTE.	SCALE / DATE	세대	대 로	반 대	합 계	도번	
해링턴 플레이스 휴리움 대전 선화	일반가구 공사	**74A TYPE 신발장**	**확장 - 기본**	A3:1/30 / 2024.03.15 DRAWN BY - MANAGER BY -						

NEO-DS
DEASANG Inc.
인천시 강화군 불은면 강화동로 361-11
TEL : 032-937-8874, FAX : 032-937-8879