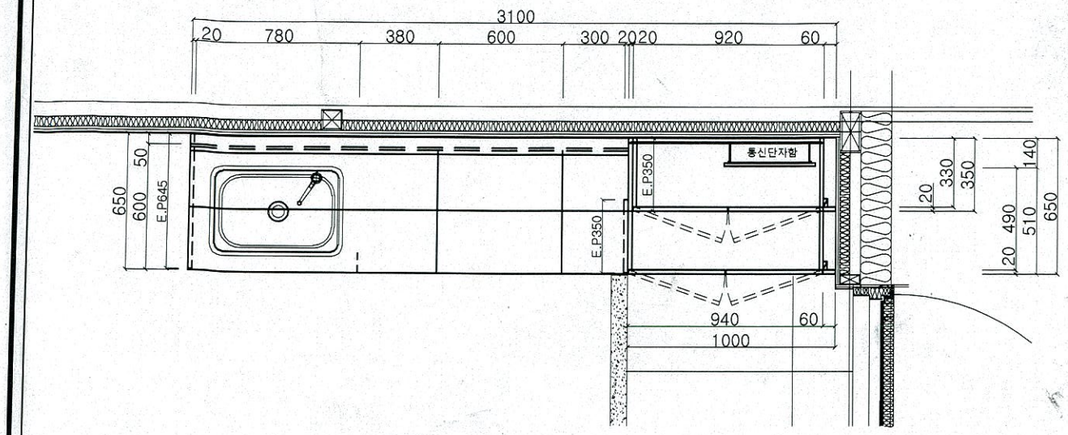


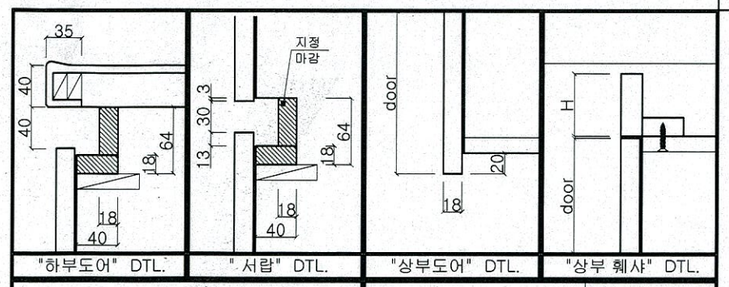


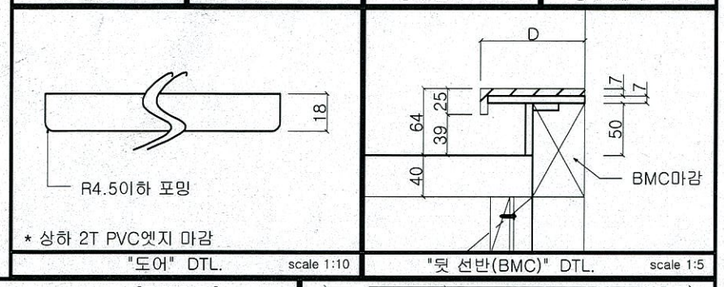


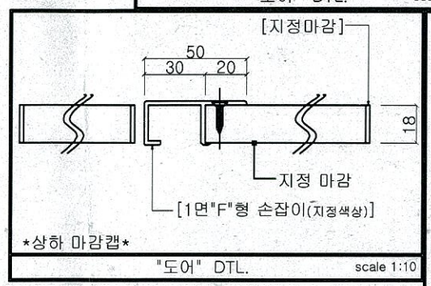


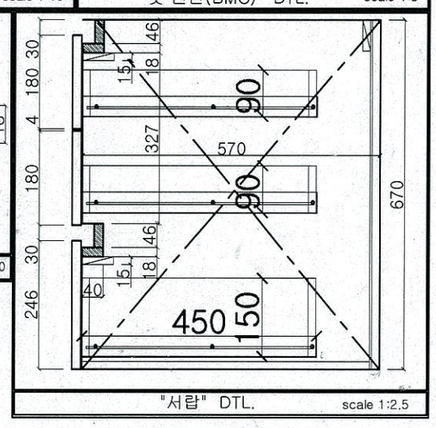


TOP VIEW

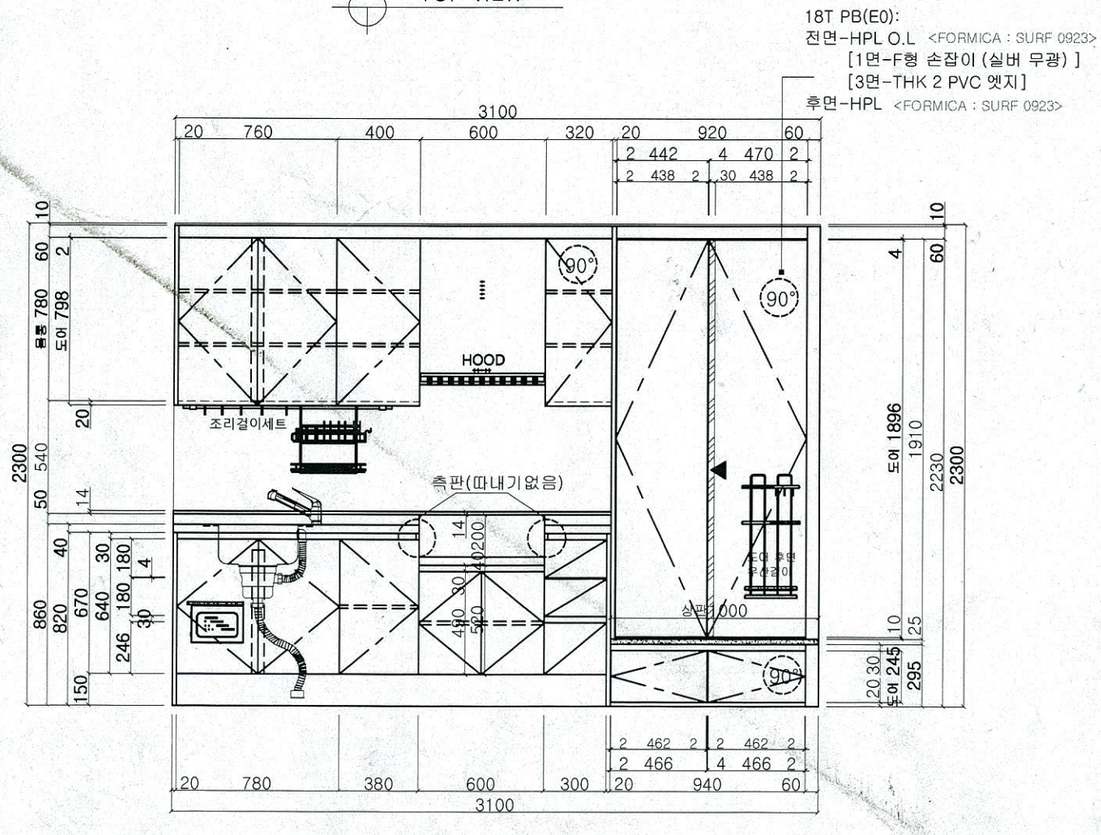


FRONT VIEW -A

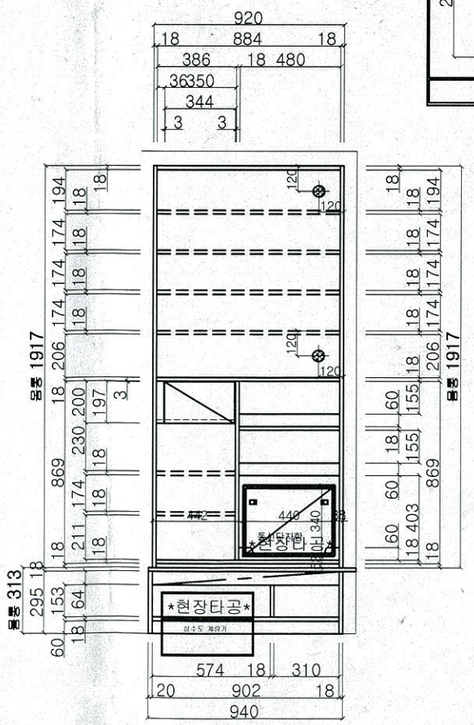


INNER VIEW

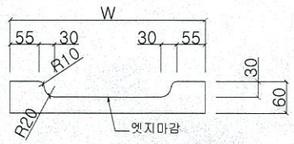


< 공 이탈 방지목 >

BEYOND THE KITCHEN
NEXIS

| | |
|---|---|
| 건설사명 | 포스코A&C(한국토지주택공사) |
| 현장명 | 옹진백령지구 공공임대주택 신축공사 |
| 평형 | 26 |
| 품명 | 주방가구 |
| 세대수 | 108세대(도면108) |

## 주요자재사양

### 원자재

| | | |
|---|---|---|
| 몸통 | 판재 | THK 15 PB (E0 .) |
| | 표면재 | LPL <JM-001> |
| | | [ THK 0.6 PVC엣지마감] |
| 뒷판 | 판재 | THK 3 HDF (E0 .) |
| | 표면재 | 양면-피니싱 포일(몸통과 동일) |
| 상부 도어 | 판재 | THK 18 PB(E0 .) /후면-HPL |
| | 마감재 | HPL(포밍) <FORMICA : SURF 0923> |
| | | [ THK 2 PVC엣지마감] |
| 하부 도어 | | |
| 훼샤 | 판재 | THK 18 PB(E0 .) |
| | 마감재 | <FORMICA : SURF 0923> |
| 걸레 받이 | 판재 | |
| | 마감재 | <FORMICA : SURF 0923> |
| 상판 | 판재 | BMC |
| | 품명 | 그리핀 |

### 부자재

| | |
|---|---|
| 힌지 | Dowel Anchor Type <삼성> |
| 스무브 | 힌지 일체형 스무브 |
| 손잡이 | 상부:내림 손잡이형 |
| | 하부:목찬넬 HPL <FORMICA : SURF 0923> |
| 레일 | 3단 볼레일 댐핑 X<삼성> |
| 다보 | 탈락방지(주공용사용)다보 적용 |
| 씽크볼 | <엔지크: UIS 630 > |
| 배수구 | 후크 배수구 |
| 기타 | 조리기구(임대형) 2단선반,행거,다용도걸이 |
| 환기캡 | PVC 환기캡 타공62mm |
| | 안전형 칼꽂이 |

공사담당:

설계담당: KIM.Y.S

설계일자: 19.9/10-본납도면

승인란:

NO. "26"-1/2

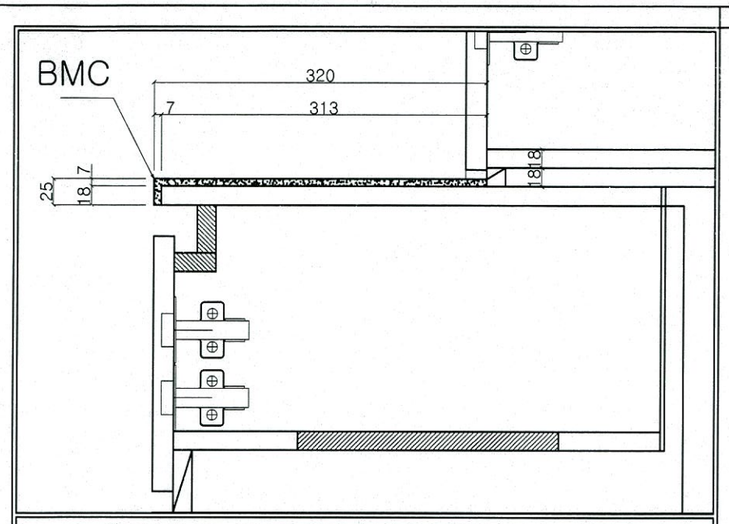


"신발장 상판(BMC)" DTL. scale 1:5

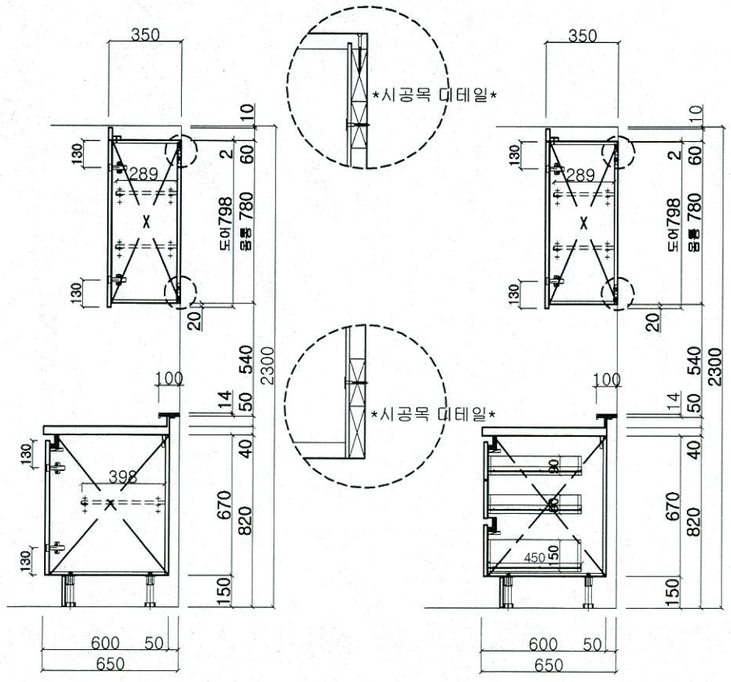


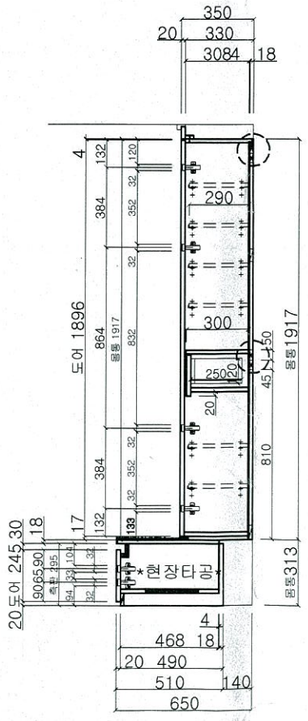


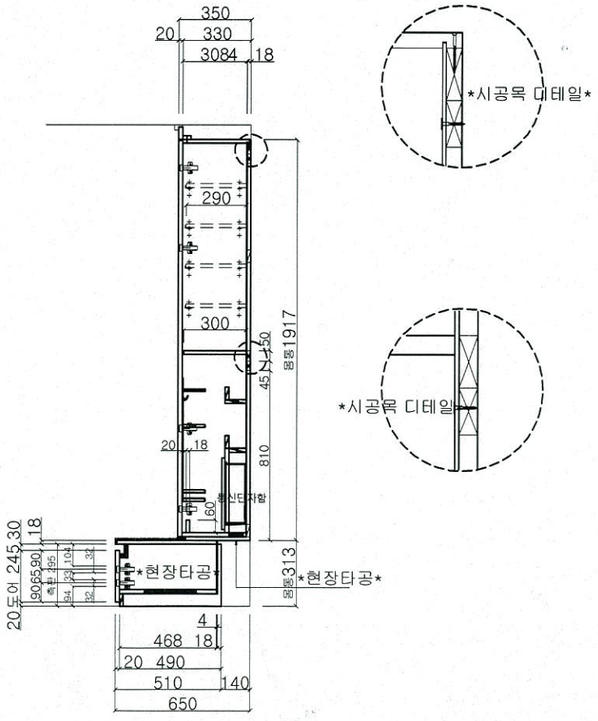


SIDE SECTION VIEW

BEYOND THE KITCHEN
NEXIS

| | |
|---|---|
| 건설사명 | 포스코A&C(한국토지주택공사) |
| 현장명 | 옹진백령지구 공공임대주택 신축공사 |
| 평형 | 26 |
| 품명 | 주방가구 |
| 세대수 | 108세대(도면108) |

주요자재사양

원자재

부자재

공사담당:

설계담당: KIM.Y.S

설계일자: 19.9/10-본납도면

승인란:

NO. "26"-2/2