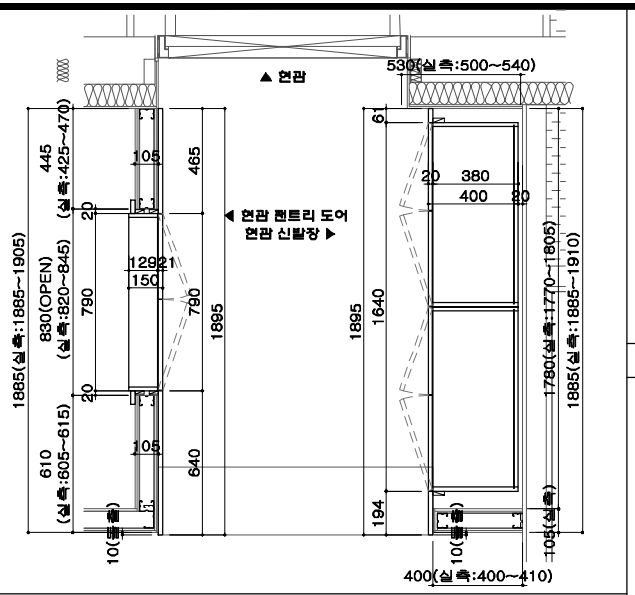

TOP VIEW

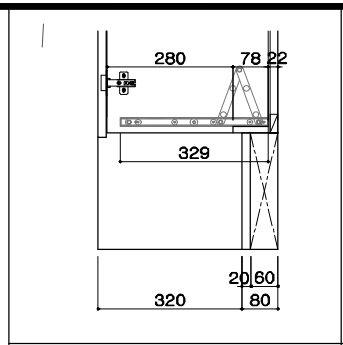

신발장 쿡선반 상세도

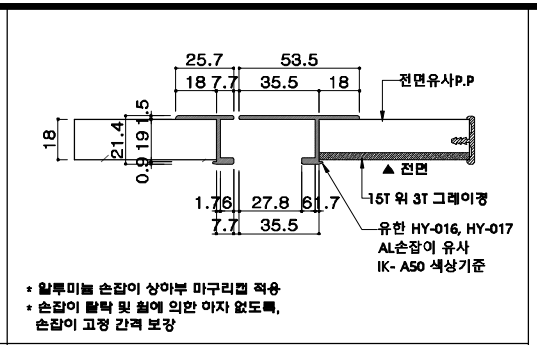

손잡이 상세도

● 소음 방지 스티커 부착

경첩 위치 주의!

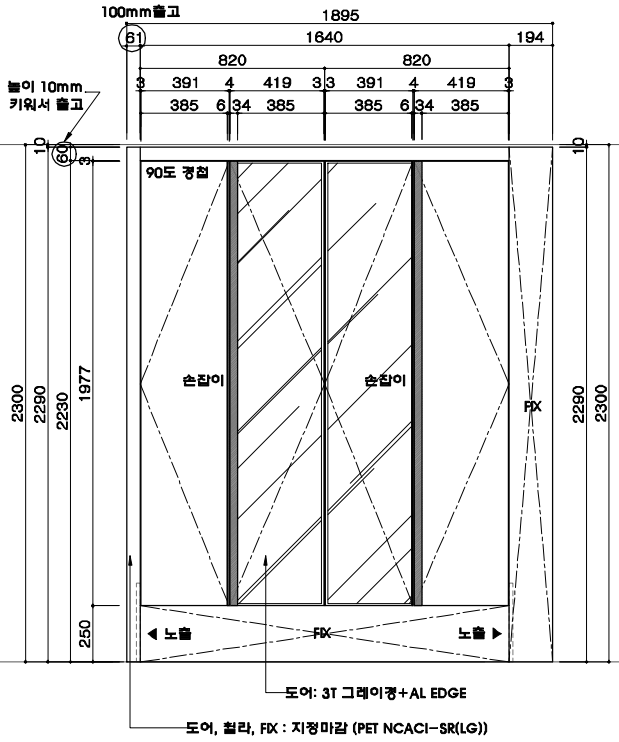

FRONT VIEW

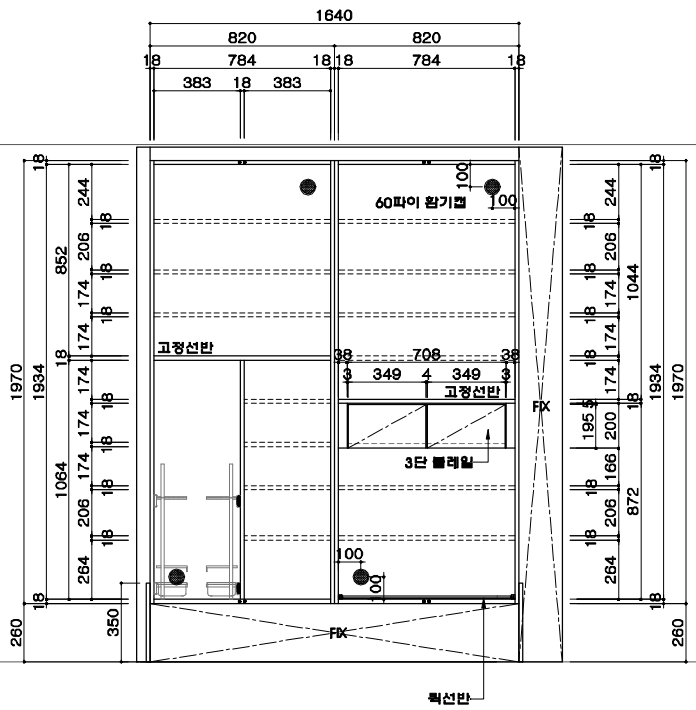

INNER VIEW

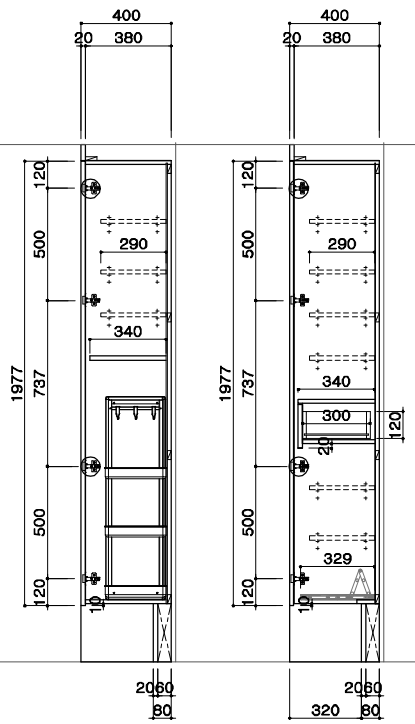

SIDE VIEW

현장명

서희건설
LH 인천영종 A37BL
공동주택 건설공사

TYPE 84㎡A type

ITEM 현관 신발장(기본형)

도면방향	100 – SET
도면반대	177 – SET
총수량	277 – SET

FINALE
2024. 05. 03
ZENOLINE

NO.	수정일	도면수정내용
3		
2		
1		

SCALE NON SCALE

DATE 2024. 05. 03

DRAWN BY 이 아 름

ZENOLINE
(주) 제노라인
경남 김해시 생림면 나전로 238-25
TEL. 055) 323 – 8866 FAX. 055) 323- 8835
Homepage : http : //zenoline.co.kr

SHEET NO. 25