구 분		마감사양	심 재	표 면 재
체대(측판/밑판/천판/선반/서랍앞판)		LPL	THK 18 PB	전면:PB+LPL(N101) /
필라 / 걸레받이 / 문짝		LPL+UV도장	THK 18 PB	전면:PB+LPL(N101)
뒷판		피니싱포일	THK 3 HDF	전면후면:N101 피니싱포일
액세서리	문짝손잡이	AL 압출 손잡이		
비 고		1. 서랍장 : 3단볼레일		
		2. 경첩 : Dowel은 Anochor 타입 적용(탈착식 구조, 상하좌우 조절기능, 댐핑기능-경첩2개소당 댐핑힌지 1개 적용) / 삼성정밀공업		
		3. 환기구 : 통당 PVC 환기구 2개소 적용		

"A" 도어 손잡이 상세

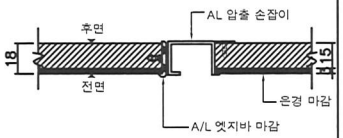

1 84㎡B형 신발장 확대 평면도

2 마감사양 및 부분 상세도

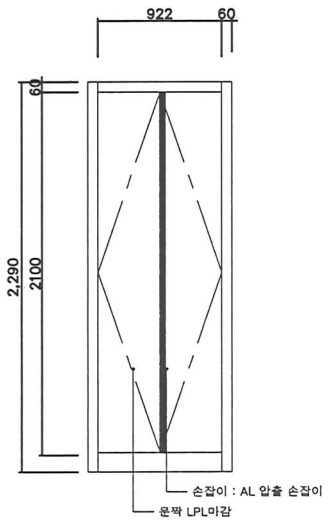

3 입면도-B

SCALE 1 / 15 (A3 : 30)

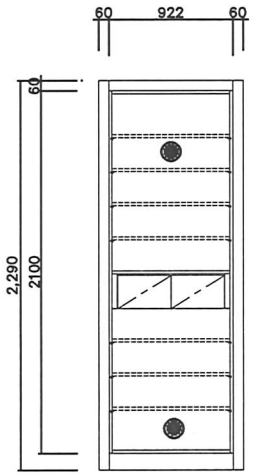

4 내부 입면도

SCALE 1 / 20 (A3 : 40)

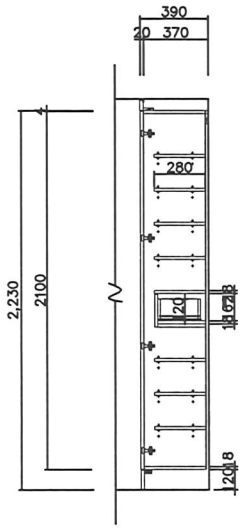

5 단면도-1,2,3

SCALE 1 / 15 (A3 : 30)

단 체 표 준
신 발 장 시 료

설계명 PROJECT TITLE

주기 NOTE

설 계 변 경
DESCRIPTION OF REVISION

일자	설계	검도	심사	승인

HaeJoo NC

주 소 경기도 김포시 대곶면 대곶로 331번길 307
T E L 031-988-5732/5733
F A X 031-988-5734

축 척	SCALE
A1	1 / 15
A3	1 / 30

일 자 DATE 2017. 05.

설계번호 PROJECT NO.

도면파일명 DWG. FILE NAME

도면번호 SHEET NO. I - 224

도면명 SUBJECT TITLE

신발장B