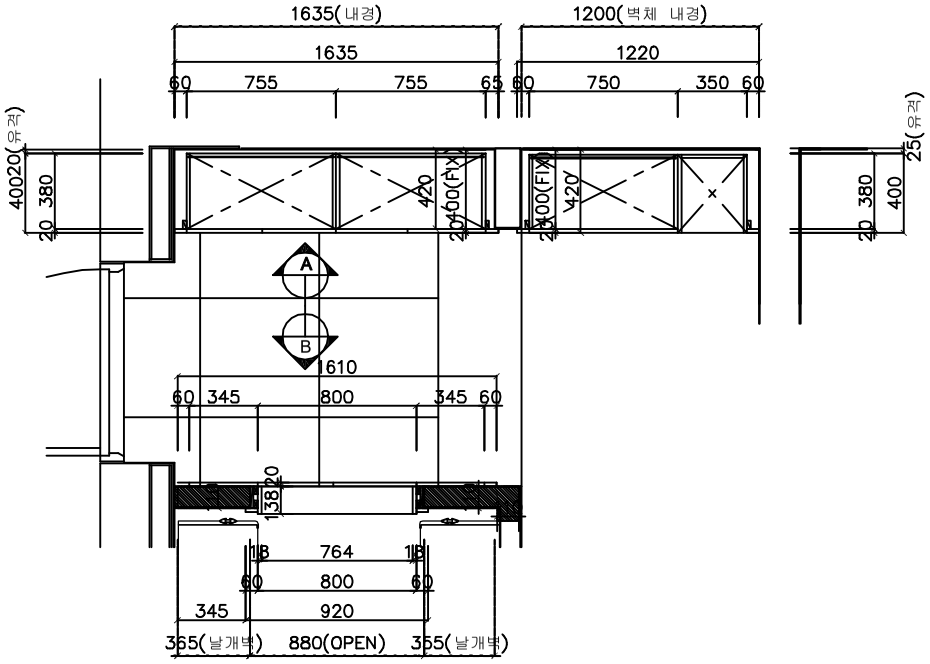

TOP VIEW

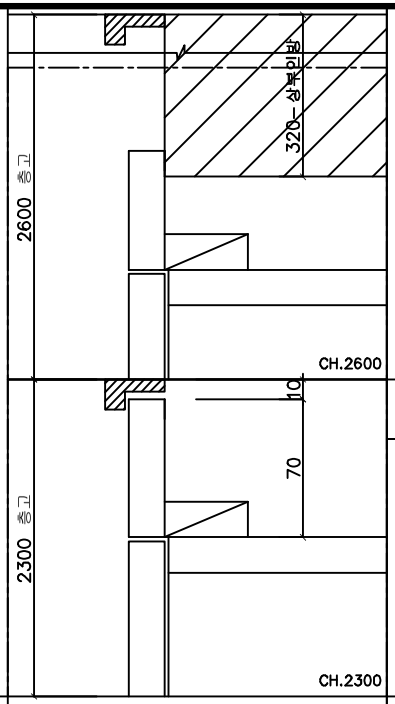

상부 서라운딩 DETAIL

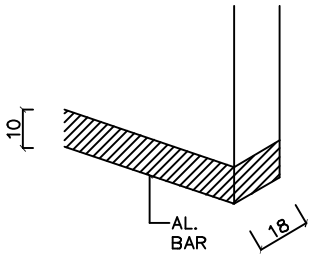

AL. BAR DETAIL

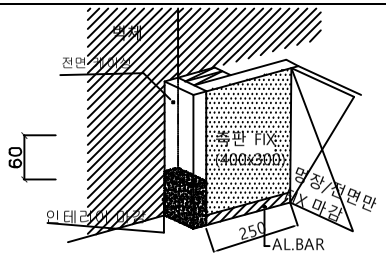

걸레받이 DETAIL

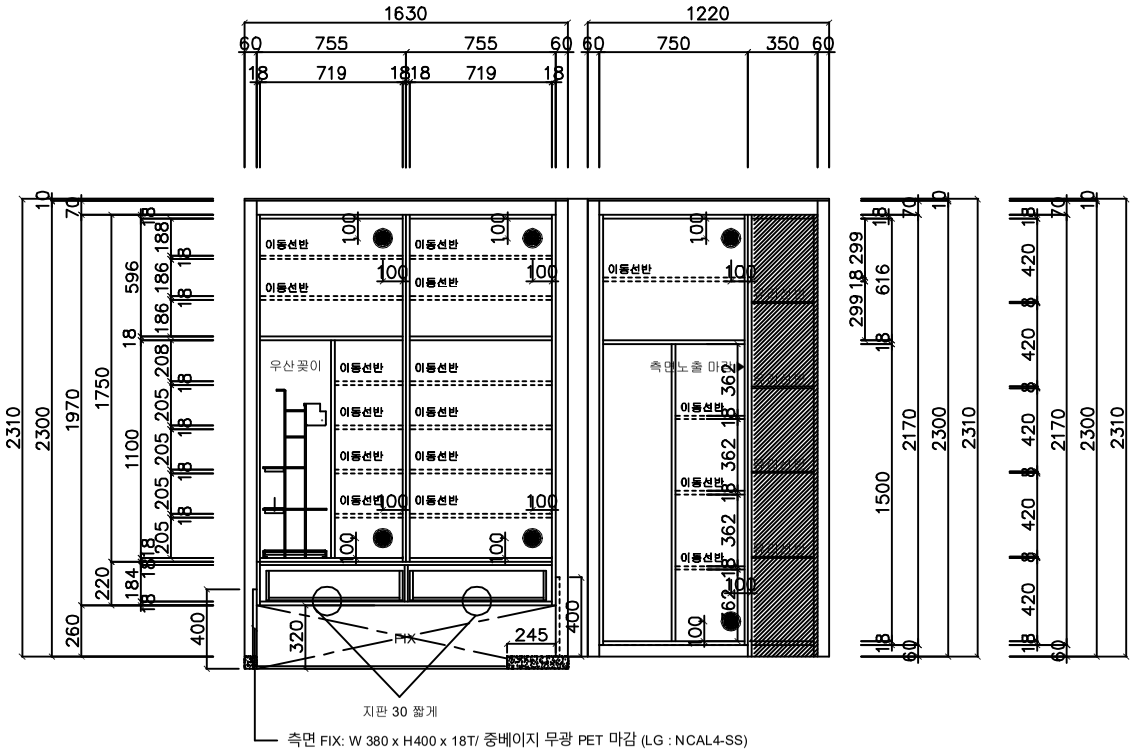

INNERVIEW A

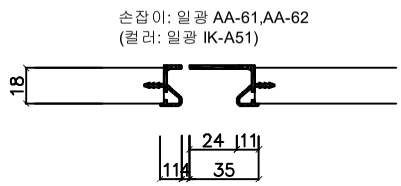

DOOR DETAIL

MATPLAZA
No. Procurement expert for construction material
(주)매트프라자 서울 송파구 송파대로 167

PROJECT.
효성건설
인천 계양 서운동 효성해링턴

AREA / TYPE TITLE.
일반가구
99㎡(확장형)

ITEM.
현관장

SPECIFICATION

DOOR	
CORE	18T MDF (E0급)
전면	지정 중베이지 무광 PET 마감 (LG : NCAL4-SS) - PUR 접착
후면	전면 유사칼라 PP (데코벨리 : E-TLD5500)
에지	전면 유사칼라 ABS 에지 (진원 : JW-NC4-MT)
S/R	지정 중베이지 무광 PET 마감 (LG : NCAL4-SS)
서랍	18T PB (SUPER E0급)
마이다	지정 패턴 LPM 마감
오픈장	(선후지스틱 : [illegible])
기타	오픈장 천판 : 8T 강화유리 선반
BODY	
CORE	18T PB (E0급)
마감	지정 PP 마감 (데코벨리 : DV010)
뒷판	3T MDF (데코벨리 : DV010) 양면 (후면누적자재)
에지	0.6T PP 에지 마감 - 노출면 마감 (몸통유사 패턴)
선반	18T PB+(데코벨리 : DV010) 이동선반 4면 0.6T PP 에지 마감
서랍제	몸통 동일 마감
HARDWEAR & ACC.	
힌지	[삼성정밀] 일반/댐핑힌지
스무브	댐핑힌지 (도어당 2개씩)
레일	[삼성정밀] 언더레일 D:300
숯그린	그라프톤 (60파이)
ACC.	[에코로]우산꽂이
기타	-

구분	도대	도반	계
1분절	4	5	9
2분절	5	3	8
3분절	3	6	9
계	12	14	26

Designed BY

SCALE A3 1:30

DATE / FIRST 2019.10.02

DATE / LAST

DATE / 수정

도면구분

Sheet NO.

Drawing NO. 99-FUR-03